德帕姆(杭州)泵业科技有限公司
Depamu (Hangzhou) Pumps Technology Co., Ltd.
地址：中国杭州钱塘区20号大街658号　　邮编：310018
Add.: No. 658, 20th Street, Qiantang District, Hangzhou, China
P. C.: 310018
电话/Tel. : +86-571-86018288　86400588
传真/Fax : +86-571-86408588
Http://www.depamu.com　　E-mail:conilowa@conilowa.com

版次号2023A版

400-993-8828

Conilowa
克尼罗瓦

双螺杆泵

Double Screw Pump

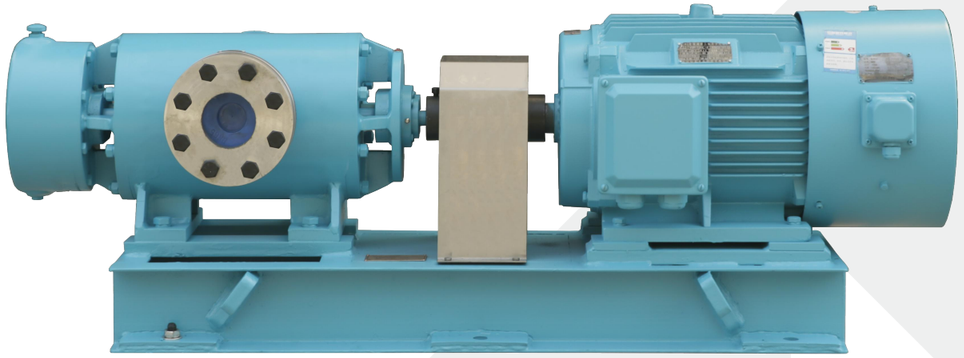

德帕姆(杭州)泵业科技有限公司
Depamu (Hangzhou) Pumps Technology Co., Ltd.

PACESETTER OF FLUID EQUIPMENT IN THE WORLD

全球流体装备的领跑者

Conilowa
克尼罗瓦

目录 CONTENTS

形象篇 Image Text

技术篇 Technical Text

产品篇 Product Text

企业简介
nterprise Introduction

德帕姆(杭州)泵业科技有限公司旗下克尼罗瓦品牌,主要产品有螺杆泵(单/双/三)、凸轮转子泵(橡胶/金属)、均质乳化泵、蠕动泵、齿轮泵、自吸式消防水泵、泡沫液泵、移动泵车、集成模块设备、计量泵、化工流程泵、往复泵、加药装置等流体设备。

公司从德国引进先进技术,自成立以来专注流体输送设备的研制开发,许多专利一直代表着世界先进水平，已通过美国石油协会API认证、欧盟CE认证、挪威船级社DNV认证，同时也是行业内标准起草单位。

目前产品已应用于油气田开采、石油天然气的提炼及输送、核电、化工、电力、造纸、制药、食品、新能源、环保水处理等行业。与中石油、中石化、中海油、中核、中国市政等大型企事业单位建立了长期战略合作关系。产品远销至美国、英国、法国、瑞士、俄罗斯、印度、巴西、伊朗、苏丹、土库曼斯坦、叙利亚等五十多个国家和地区。是世界最具竞争力的流体装备制造商及服务商，打造德帕姆百年世界品牌。

企业资质
nterprise Qualification

国家高新技术企业

国家专精特新重点"小巨人"企业

国家泵类检测中心

浙江省高新技术企业研发中心

职业健康管理体系

环境管理体系

质量管理体系

GHOST证书

CE证书

API证书

中核集团合格供应商

发明专利

发明专利

工业管道
安装许可证

压力管道元件
制造许可证

压力容器
制造许可证

M 精细化管理
eticulous Management

公司引进德国先进管理技术,精湛的技术研发团队、先进的生产加工设备、精细化的管理流程、完善的服务体系，将德帕姆产品不断推向世界，成为行业的佼佼者。

办公环境 Office

装配车间 Assembly Shop

成品车间 Finished shop

卓越的团队 Excellent Team

智能化仓储管理 Intelligent Warehouse Management

精心检测 Carefully Tested

先进的加工设备 Advanced Processing Equipment

数字化加工设备 Digital Processing Equipment

先进的检测装备 Advanced Detection Equipment

数字化精密加工 Digital Precision Machining

验收现场 Acceptance of the site

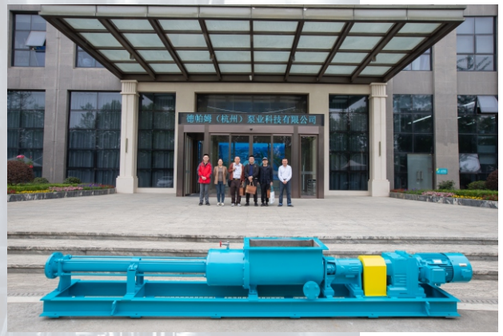

A 应用领域
pplication Area

德帕姆为众多的重点高端领域提供专业的服务
Depam provides professional services for many key high-end fields.

中石油
PetroChina

中国石油天然气股份有限公司大庆石化分公司
中国石油天然气股份有限公司大庆炼化分公司
中国石油天然气股份有限公司兰州石化分公司
中国石油天然气股份有限公司独山子石化分公司
中国石油天然气股份有限公司乌鲁木齐石化分公司
中国石油天然气股份有限公司克拉玛依石化分公司
中国石油天然气股份有限公司抚顺石化分公司
中国石油天然气股份有限公司辽河石化分公司
中国石油天然气股份有限公司庆阳石化分公司
中国石油天然气股份有限公司辽阳石化分公司
中国石油四川石化有限责任公司
中国石油天然气股份有限公司华北石化分公司
青海油田格尔木炼油厂
中国石油天然气股份有限公司哈尔滨石化分公司
中国石油天然气股份有限公司锦西石化分公司
中国石油天然气股份有限公司大连石化分公司
……

中石化
Sinopec

中国石化镇海炼化分公司
中国石化上海石油化工股份有限公司
中国石油化工股份有限公司上海高桥分公司
中国石油化工股份有限公司齐鲁分公司
中国石油化工股份有限公司天津分公司
中国石化扬子石油化工有限公司
中国石油化工股份有限公司九江分公司
中国石油化工股份有限公司华北分公司
中国石油化工股份有限公司武汉分公司
中国石油化工股份有限公司长岭分公司
中国石油化工股份有限公司巴陵分公司
中国石油化工股份有限公司荆门分公司
中国石化湛江东兴石油化工有限公司
中国石化海南炼油化工有限公司
中国石化塔河炼化有限责任公司
中国石化股份公司北海分公司
中国石化股份有限公司安庆分公司
中国石油化工股份有限公司武汉分公司
中国石油化工股份有限公司金陵分公司
……

中海油
CNOOC

中国石油海洋总公司惠州炼油项目
中海石油舟山石化有限公司
中海油气(泰州)石化有限公司
山东滨州滨化集团
中海石油湛江燃料油有限公司
中海油新能源(海南)生物能源化工有限公司
中海石油华鹤煤化有限公司
中海石油天野化工股份有限公司
中海油能源发展股份有限公司采油技术服务分公司
……

油气田 中石油
Oil And Gas Fields Petrochina

大庆油田物资公司
中国石油天然气股份有限公司长庆油田分公司
中国石油吉林油田公司
中国天然气股份有限公司塔里木油田分公司
中国石油天然股份有限公司青海油田分公司
中国石油天然股份有限公司玉门油田分公司
中国石油天然股份有限公司浙江油田分公司
……

油气田 中石化
Oil And Gas Fields Sinopec

中国石油化工股份有限公司胜利油田分公司
中国石油化工股份有限公司西南油气分公司
中石化华北石油局
中石化东北石油局
中国石油化工股份有限公司中原油田分公司
中国石油化工股份有限公司河南油田分公司
……

化工、煤化工行业
Chemical Industry,
Coal Chemical Industry

浙江石油化工有限公司
中国化工集团
神华蒙西华瑞化工有限公司
神华宁夏煤业集团有限责任公司
中天合创能源有限责任公司
万华聚氨酯有限公司
云南云天化股份有限公司
贵州赤天化集团有限公司
蓝星化工集团有限公司
三维集团股份有限公司
山东华鲁恒升化工有限公司
中国平煤神马集团
陕西未来能源化工有限公司
……

核电、氟化工行业
Fluoride Chemical Industry

阿科玛(常熟)氟化工有限公司
多氟多化工股份有限公司
中核四0四有限公司
江苏梅兰化工集团
浙江衢化化工集团
山东东岳化工集团
三爱富集团
中国化工集团
秦山核电站
中国核工业第五建设有限公司
……

钢铁行业
Steel Industry

武汉钢铁股份有限公司
吉林通钢集团
济南钢铁集团
莱钢集团
首钢集团
沙钢集团
昆钢集团
……

电力环保行业
Electricity Environmental
Protection Industry

华电水务工程有限公司
中国华能集团有限公司
东风汽车公司热电厂
临沂市阳光热力有限公司
山东鲁能电力公司
大连热电公司
韶关市坪石发电厂
宁波镇海热电厂
长沙污水处理厂
西安污水处理厂
嘉兴污水处理厂
江苏一环集团有限公司
广安发电厂
大唐环境产业集团股份有限公司
光大环保技术装备(常州)有限公司
中建环能科技股份有限公司
……

设计院及高校科研
Design Institute And University Research

中国寰球工程公司
中国石化工程建设有限公司(SEI)
中石化洛阳工程有限公司
中国成达工程公司
华陆工程科技有限责任公司
宁波石化工程有限公司
中国五环工程有限公司
中国石油天然气第一建设公司
中国石油工程建设公司华东设计分公司
浙江大学
西安交通大学
东南大学
中国计量学院
浙江理工大学
……

食品制药行业
Food Pharmaceutical Industry

杭州娃哈哈集团有限公司
华润雪花啤酒有限公司
广州珠江啤酒股份有限公司
东北制药集团股份有限公司
浙江新和成股份有限公司
福建南方制药股份有限公司
五芳斋集团
浙江医药股份有限公司昌海生物分公司
……

矿山、冶金、能源行业
Mining, Metallurgy And Energy

中国恩菲工程技术有限公司
浙江华友化工限公司
格林美股份有限公司
杉杉能源(宁夏)有限公司
福建宁德新时代新能源有限公司
商洛比亚迪实业有限公司
青海聚之源新材料有限公司
多氟多化工股份有限公司
金川集团股份有限公司
广州天赐新材料有限公司
……

出口
Export

中国石油(土库曼斯坦)隔姆河天然气公司
(SSKOC)叙利亚Kawkab 石油公司
OPEN JOINT STOCK COMPANY
白俄罗斯斯威特洛戈尔斯克造纸和纸板工厂白俄40万吨纸浆厂项目
香港沙田水务
委内瑞拉比西亚联合循环电站项目
土库曼斯坦南约洛坦100*108m3/a商品气能建设项目
阿富汗Kashkari 油田试采
伊拉克米桑清水和含油污水处理项目
苏丹37区
印度油田
伊朗罗德干大化肥项目
马苏项目
……

合作客户
ooperative customers

中国石化 SINOPEC
CNPC
NOOC
Shell
VEOLIA
浙江医药 ZHE JIANG MEDICINE
ENFI 中国恩菲
中国一重 CFHI
新宙邦 CAPCHEM
CATL solid power inside 可靠动力 源于内涵
中核集团 CNNC 中国原子能 CNEIC
BASF The Chemical Company
DONGYUE FEDERATION
ATAL
ZPC 浙石化
BYD
3F
中国华电 CHD
NEC 中国核建
SEI 中国石化工程建设公司
博天环境 POTEN ENVIRO
中国神华 CHINA SHENHUA
HENGYI 恒逸集团
CNCEC 中国化学
华友钴业 HUAYOU COBALT

CAIRN
NHU 新和成
esco ESNAD Supplies
DESANO 迪赛诺
GE
WAHAHA 娃哈哈
bp
BAYER
杉杉股份 Shanshan
SINOCHEM 中化蓝天 SINOCHEM LANTIAN
多氟多 DFD
巨化集团公司 JUHUA GROUP CORPORATION
GEM 格林美
BAKER HUGHES
TINCI 天赐
ALSTOM
N.I.O.C
HALLIBURTON 哈里伯顿
ARKEMA
vedanta transforming for good
suez environnement
新华 XINHUA 新华制药 XINHUA PHARM.
东北 东北制药 NORTHEAST PHARM
南方制药 South Pharmaceutical
华东医药 HUADONG MEDICINE

产品介绍
Product Introduction

克尼罗瓦双螺杆泵采用德国先进技术，专业技术认证，许多专利代表着国际先进水平，使用寿命长，运行可靠，在中、高粘度及油气混输等特殊工况方面，也具有明显优势。输送过程中无剪切无搅拌作用，因此不会破坏分子链结构和工况流程中所形成的特定的流体性质，并且由于传动依靠同步齿轮，泵运转噪音低，振动小，工作平稳。在国内外已得到客户的一致好评。

工作原理
Working Principle

是一种容积式定量泵，泵中的螺杆相互啮合，螺杆上的螺旋槽与容纳螺杆的孔壁构成一个个彼此连接的密封腔，随着螺杆泵的连续转动，这一个个密封腔毫无搅动得沿轴向连续平稳得向前推移，从而达到输送要求。

产品优点
Product Benefits

- 无搅动、无脉动 、平稳得输送各种介质，因为泵体结构保证泵的工作元件内始终存有泵送液体作为密封液体，所以泵有很强的自吸能力，且能油气混输，含气率最高可达98%；
- 泵的特殊设计保证了泵有高的吸入能力，汽蚀余量1.5m；
- 可采用独立润滑的外置轴承，允许输送各种非润滑性介质；
- 采用同步齿轮传动，转动零件互不接触，即使短时间干转也没有危险；
- 不同结构形式的泵适于各种应用场合；
- 根据高粘度介质的输送需要，泵体底部可配有加热夹套。

适用介质
Applicable Media

双螺杆泵适用于输送从低粘度的汽油到高粘度的聚合物，润滑性和非润滑性流体，腐蚀性和非腐蚀性流体，含气的多相混输。

应用范围
Scope of Application

石油石化

轻、重质油，酸碱盐溶液，各种粘滞糊状、乳状化学浆液输送，油水分离和废油回收系统，聚合物输送。

环境保护

工业、生活污水处理，油污水处理，输送含有固体颗粒及短纤维的污泥、浊水，油水分离及废气工程，絮凝剂及其化学制剂的计量添加等。

勘探采矿

输送钻井泥浆，采矿给排水，矿用除尘机给水，矿井巷道壁面喷涂砂浆、混凝土、钛白粉、高岭土等的生产制备，装料及灌浆等。

医药食品

输送医用软膏、糖浆、果酱、发酵液、蜂蜜、奶油、淀粉糊、牙膏等。

船舶工业

舱底清洗泵，船用焚烧炉输送泵，油水分离器配套用泵，机舱油污水等介质的输送。

能源工业

输送各种燃油，水煤浆、树脂、添加剂。

造纸工业

各种纸浆，短纤维浆料输送，渣浆及废水处理，化学计量，原料制备，涂布和着色过程。

建筑工业

水泥沙浆，涂料，石灰乳等糊状液输送。

电解液处理

各种膏状物、乳状物、悬浮液以及不能受搅动和剪切的介质输送。

机械工程

油水混合物、含金属的污泥、冶金浆料、废料槽倒空。

双螺杆泵产品型号
Double Screw Pump Product Model

CL2G双螺杆泵产品型号代码

CL 2G B 70-96 W Z T

- T：表示用户有特殊要求，无特殊要求不标
- Z：进口位置代码（从驱动端看，Y右进左出，Z左进右出）
- W：密封型式代码（详见表1）
- 70-96：规格及品种代码
- B：型式代码（B卧式，Z支架式，L立式）
- 2G：系列代码
- CL：品牌代号

CL2GR双螺杆泵产品型号代码

CL 2GR CC 70-96 W

- W：密封型式代码（详见表1）
- 70-96：规格及品种代码
- CC：进、出口形式（SS上进上出，CC侧进侧出，CS侧进上出）
- 2GR：系列代码
- CL：品牌代号

密封型式代码的说明（表1）

代号	结构说明	适用范围
N	内置轴承，机械密封	润滑性良好T≤80°C
W	外置轴承，机械密封	润滑性差T≤150°C
J	外置轴承，金属波纹管密封	粘度大T≤350°C

CLW双螺杆泵产品型号代码

CL W 100-40 CS S

- S：冷却方式（Z自冷式，F风冷式，S水冷式）
- CS：进出口形式（CC侧进侧出，CS侧进上出）
- 100-40：规格型号
- W：系列代码
- CL：品牌代号

CLM双螺杆泵产品型号代码

CL M 100-40 CC S

- S：冷却方式（Z自冷式，F风冷式，S水冷式）
- CC：进出口形式（CC侧进侧出）
- 100-40：规格型号
- M：系列代码
- CL：品牌代号

选型参数
Model Selection Parameters

双螺杆泵选型时，用户提供下面《选型数据表》中的具体数据和相应的要求信息是非常必要的。这关系到泵的经济、正确的选型。

选型数据表

介质名称							
介质粘度	mm^2/s	最高		最低		正常	
介质密度	kg/m^3	最高		最低		正常	
介质温度	°C	最高		最低		正常	
介质特性		腐蚀性□		有毒□		卫生级□	
泵体材质		铸铁 □	碳钢 □	304□	316□	其它_____	
衬套材质		铸铁 □	40Cr□	304□	316□	其它_____	
轴材质		40Cr□	630 □	304□	316□	其它_____	
螺套材质		铸铁 □	40Cr□	304□	316□	其它_____	
颗粒	mm	有□		无□		粒径_____	
密封形式		填料密封□		机械密封□		其它_____	
固含量	%	最高		最低		正常	
泵送流量	m3/h	最高		最低		正常	
泵进口压力	Mpa	最高		最低		正常	
泵出口压力	Mpa	最高		最低		正常	
泵进、出口压差	Mpa	最高		最低		正常	
装置气蚀余量	m						
环境温度	°C	最高		最低		正常	
PH值		最高		最低		正常	
驱动方式							
电机要求		防爆等级_____		防护等级_____		变频□	
安装位置		室内□			室　外□		
操作状态		连续□			不连续□		
安装方式		卧式□		立式□		其它_____	

CL2G/CL2GR系列双螺杆泵
CL2G/CL2GR Series Twin-Screw Pump

CL2G/CL2GR性能范围

- 介质粘度：1.0×106Cst
- 压力：≤2.0MPa
- 流量：0～350m3/h
- 温度：-20℃～300℃
- 最高转速：1800rpm

产品特点

- 泵芯组件设计，方便维修和配件更换
- 同步齿轮传递扭矩，噪音低
- 径向滑动轴承，使用寿命长
- 泵结构的平衡设计，螺杆副不承受轴向力，使用寿命长
- 只有一套机械密封，减少泄漏点，降低维护成本
- 结构简单、体积小、重量轻、安装保养容易

结构图

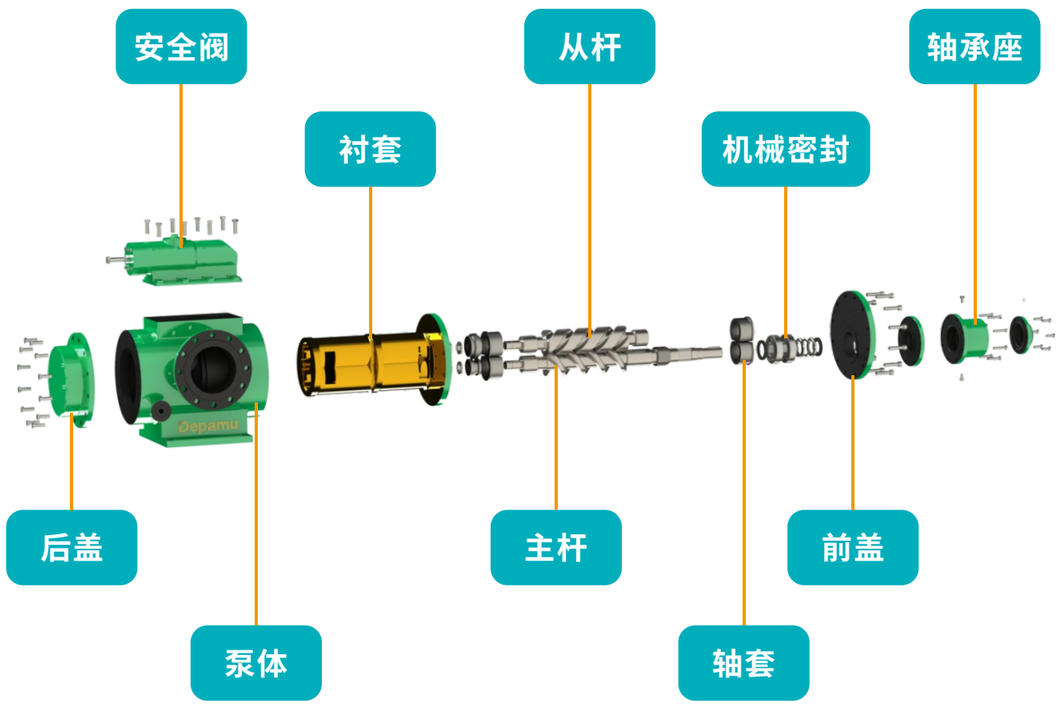

在工作过程中，螺杆与螺杆以及螺杆与衬套内孔之间形成密封腔，液体经进口进入泵内，然后进入密封腔，随着螺杆的回转运动，由进口处平稳得被输送到出口处。衬套内孔的相对位置由止口定位，螺杆轴由轴承支承定位，而工作期间保持螺杆和螺杆之间、以及螺杆与衬套内孔之间互不接触。并允许输送各种液体介质（如非牛顿液体、润滑性液体、非润滑性液体等）。因进口流道的特殊设计以及工作时液体的轴向速度相对较小，因此泵的NPSHr值很小，有很好的自吸能力。轴承和同步齿轮由齿轮箱中的齿轮油润滑。

可方便的拆下泵体连接螺钉，从而直接清洗泵体、螺旋套及机械密封，过流部分无死角。可用温度低于180℃的蒸汽或其他介质对泵进行清洗或消毒。泵自带安全阀。

CL2G/CL2GR系列双螺杆泵剖视图

双螺杆泵主要是由固定在泵体中的衬套(泵缸)以及安插在泵缸中的主动螺杆和与其啮合的一根从动螺杆所组成。两根互相啮合的螺杆，在泵缸内按每个螺距形成为一个密封腔，造成吸排口之间的密封。

克尼罗瓦双螺杆泵的零部件采用系列化设计，通用互换性好、可以任意拆解，更换相应的零部件。泵零件少、结构简单、重量轻，也使得维修方便、快捷。

CL2G/CL2GR双螺杆泵汽蚀余量表

规格	转速n=750r/min						转速n=950r/min						转速n=1450r/min					
	粘度(mm2/s)						粘度(mm2/s)						粘度(mm2/s)					
	6	75	150	380	760	1500	6	75	150	380	760	1500	6	75	150	380	760	1500
	必需汽蚀余量NPSHr(m)																	
30-42	2.0	2.5	2.7	3.0	3.2	4.5	2.0	2.5	2.7	3.0	3.2	4.5	2.0	2.5	2.7	3.0	3.2	4.5
30-54	2.0	2.5	2.7	3.0	3.2	4.5	2.0	2.5	2.7	3.0	3.2	4.5	2.0	2.5	2.7	3.1	3.3	4.6
40-52	2.0	2.5	2.7	3.0	3.2	4.5	2.0	2.5	2.7	3.0	3.2	4.5	2.0	2.5	2.7	3.1	3.3	4.6
40-66	2.0	2.5	2.7	3.0	3.2	4.5	2.0	2.5	2.7	3.0	3.2	4.5	2.0	2.5	2.8	3.2	3.4	4.9
48-60	2.0	2.5	2.7	3.0	3.2	4.5	2.0	2.5	2.7	3.0	3.2	4.6	2.0	2.5	2.8	3.2	3.5	4.9
48-80	2.0	2.5	2.7	3.0	3.2	4.5	2.0	2.5	2.7	3.2	3.4	4.8	2.0	2.6	2.9	3.3	3.7	5.1
62-72	2.0	2.5	2.7	3.0	3.2	4.5	2.0	2.5	2.7	3.0	3.2	4.8	2.0	2.5	2.8	3.2	3.7	5.1
62-104	2.0	2.5	2.7	3.0	3.2	4.7	2.0	2.5	2.8	3.1	3.6	4.9	2.1	2.6	3.0	3.5	4.0	5.8
70-96	2.0	2.5	2.7	3.0	3.2	4.6	2.0	2.5	2.7	3.1	3.4	4.9	2.1	2.6	3.0	3.4	4.0	5.7
70-118	2.0	2.5	2.7	3.1	3.5	4.9	2.0	2.6	2.8	3.2	3.6	5.1	2.2	3.0	3.2	3.6	4.4	6.3
82-114	2.0	2.5	2.7	3.1	3.5	4.9	2.0	2.6	2.8	3.2	3.6	5.1	2.1	3.0	3.2	3.6	4.4	6.2
82-140	2.0	2.6	2.8	3.2	3.6	5.0	2.1	2.7	3.0	3.4	3.9	5.5	2.4	3.1	3.4	4.1	5.0	7.6
96-132	2.0	2.6	2.8	3.2	3.5	4.9	2.0	2.7	3.0	3.3	3.8	5.4	2.3	3.1	3.4	4.0	4.8	7.2
96-160	2.0	2.7	2.9	3.3	3.7	5.2	2.1	2.8	3.1	3.5	4.1	5.8	2.7	3.2	3.8	4.5	5.6	9.2
106-150	2.0	2.6	2.8	3.2	3.6	5.1	2.1	2.7	3.1	3.4	4.0	5.7	2.5	3.2	3.7	4.3	5.3	8.4
106-180	2.0	2.7	2.9	3.3	3.8	5.4	2.2	2.9	3.2	3.7	4.3	6.2	3.1	3.4	4.0	5.1	6.5	
116-190	2.0	2.7	2.9	3.3	3.8	5.4	2.2	3.0	3.3	3.8	4.5	6.7	3.2	3.6	4.2	5.4	7.0	
126-180	2.0	2.7	2.9	3.3	3.8	5.4	2.2	3.0	3.3	3.8	4.5	6.7	3.2	3.6	4.2	5.4	7.0	
126-210	2.1	2.8	3.1	3.5	4.1	5.8	2.3	3.2	3.5	4.0	4.8	7.4	3.5	3.8	4.7	5.8	7.8	
140-196	2.0	2.7	2.9	3.3	3.8	5.4	2.3	3.1	3.4	3.9	4.6	6.8	3.3	3.8	4.4	5.5	7.2	
140-230	2.2	2.9	3.2	3.7	4.4	6.3	2.5	3.4	3.6	4.3	5.4	8.4	4.1	4.5	5.4	6.8	9.4	
164-190	2.0	2.7	2.9	3.3	3.8	5.4	2.2	3.0	3.3	3.8	4.5	6.7	3.2	3.6	4.2	5.4	7.0	
164-210	2.1	2.8	3.1	3.5	4.1	5.8	2.3	3.2	3.5	4.0	4.8	7.4	3.5	3.8	4.7	5.8	7.8	

表中的NPSHr只适用于不含气体的介质。

CL2G/CL2GR系列双螺杆泵性能表（750r/min）

规格	压力(Mpa)	粘度(mm2/s)														
		6					75					150				
		流量		轴功率(KW)	电机型号	电机功率(KW)	流量		轴功率(KW)	电机型号	电机功率(KW)	流量		轴功率(KW)	电机型号	电机功率(KW)
		m^3/h	L/min				m^3/h	L/min				m^3/h	L/min			
30-42	0.5	0.68	11.33	0.19	Y132S-8	2.2	0.82	13.67	0.28	Y132S-8	2.2	0.85	14.17	0.32	Y132S-8	2.2
	1	0.45	7.50	0.32	Y132S-8	2.2	0.72	12.00	0.41	Y132S-8	2.2	0.77	12.83	0.45	Y132S-8	2.2
	1.5	0.21	3.50	0.44	Y132S-8	2.2	0.63	10.50	0.53	Y132S-8	2.2	0.70	11.67	0.57	Y132S-8	2.2
	2	0.09	1.33	0.56	Y132S-8	2.2	0.55	9.17	0.65	Y132S-8	2.2	0.62	10.33	0.70	Y132S-8	2.2
30-54	0.5	0.88	14.67	0.24	Y132S-8	2.2	1.06	17.67	0.34	Y132S-8	2.2	1.09	18.17	0.41	Y132S-8	2.2
	1	0.57	9.50	0.40	Y132S-8	2.2	0.93	15.50	0.50	Y132S-8	2.2	0.99	16.50	0.57	Y132S-8	2.2
	1.5	0.27	4.50	0.57	Y132S-8	2.2	0.81	13.50	0.67	Y132S-8	2.2	0.90	15.00	0.74	Y132S-8	2.2
	2						0.68	11.33	0.83	Y132S-8	2.2	0.80	13.33	0.90	Y132S-8	2.2
40-52	0.5	1.68	28.00	0.40	Y132S-8	2.2	1.84	30.67	0.55	Y132S-8	2.2	1.89	31.50	0.64	Y132S-8	2.2
	1	1.14	19.00	0.67	Y132S-8	2.2	1.66	27.67	0.82	Y132S-8	2.2	1.75	29.17	0.91	Y132S-8	2.2
	1.5	0.69	11.50	0.95	Y132S-8	2.2	1.47	24.50	1.10	Y132S-8	2.2	1.61	26.83	1.19	Y132S-8	2.2
	2	0.26	4.33	1.23	Y132S-8	2.2	1.30	21.67	1.38	Y132S-8	2.2	1.47	24.50	1.47	Y132M-8	3
40-66	0.5	2.01	33.50	0.57	Y132S-8	2.2	2.34	39.00	0.72	Y132S-8	2.2	2.40	40.00	0.81	Y132S-8	2.2
	1	1.45	24.17	0.92	Y132S-8	2.2	2.11	35.17	1.07	Y132S-8	2.2	2.22	37.00	1.16	Y132S-8	2.2
	1.5	0.89	14.83	1.27	Y132S-8	2.2	1.89	31.50	1.42	Y132S-8	2.2	2.05	34.17	1.51	Y132M-8	3.0
	2	0.33	5.50	1.62	Y132M-8	3.0	1.65	27.50	1.77	Y132M-8	3.0	1.87	31.17	1.86	Y132M-8	3.0
48-60	0.5	2.72	45.33	0.73	Y132S-8	2.2	3.11	51.83	0.88	Y132S-8	2.2	3.17	52.83	1.00	Y132S-8	2.2
	1	2.05	34.17	1.19	Y132S-8	2.2	2.83	47.17	1.34	Y132S-8	2.2	2.96	49.33	1.46	Y132S-8	2.2
	1.5	1.39	23.17	1.65	Y132M-8	3.0	2.55	42.50	1.80	Y132M-8	3.0	2.75	45.83	1.92	Y132M-8	3.0
	2	0.73	12.17	2.11	Y132M-8	3.0	2.28	38.00	2.26	Y132M-8	3.0	2.54	42.33	2.38	Y132M-8	3.0
48-80	0.5	3.61	60.17	0.97	Y132S-8	2.2	4.13	68.86	1.20	Y132S-8	2.2	4.22	70.33	1.33	Y132S-8	2.2
	1	2.74	45.67	1.58	Y132M-8	3.0	3.78	63.00	1.81	Y132M-8	3.0	3.95	65.83	1.94	Y132M-8	3.0
	1.5	1.85	30.83	2.20	Y132M-8	3.0	3.41	56.83	2.43	Y132M-8	3.0	3.67	61.17	2.56	Y160M1-8	4.0
	2	0.97	16.17	2.81	Y160M1-8	4.0	3.07	51.17	3.04	Y160M1-8	4.0	3.39	56.50	3.17	Y160M1-8	4.0
62-72	0.5	5.62	93.67	1.36	Y132S-8	2.2	6.29	104.8	1.66	Y132M-8	3.0	6.40	106.7	1.86	Y132M-8	3.0
	1	4.48	74.67	2.29	Y132M-8	3.0	5.82	97.00	2.59	Y160M1-8	4.0	6.04	100.7	2.79	Y160M1-8	4.0
	1.5	3.35	55.83	3.21	Y160M1-8	4.0	5.35	89.17	3.51	Y160M2-8	5.5	5.68	94.67	3.71	Y160M2-8	5.5
	2	2.21	36.83	4.13	Y160M2-8	5.5	4.88	81.33	4.43	Y160M2-8	5.5	5.33	88.83	4.63	Y160M2-8	5.5
62-104	0.5	8.10	135.0	2.15	Y132M-8	3.0	9.06	151.0	2.41	Y132M-8	3.0	9.25	154.2	2.69	Y160M1-8	4.0
	1	6.48	108.0	3.48	Y160M2-8	5.5	8.41	140.2	3.74	Y160M2-8	5.5	8.73	145.5	4.02	Y160M2-8	5.5
	1.5	4.83	80.50	4.80	Y160L-8	7.5	7.72	128.7	5.08	Y160L-8	7.5	8.21	136.8	5.36	Y160L-8	7.5
	2	3.18	53.00	6.15	Y160L-8	7.5	7.04	117.3	6.41	Y160L-8	7.5	7.69	128.2	6.69	Y160L-8	7.5
70-96	0.5	9.69	161.5	2.28	Y132M-8	3.0	10.75	179.2	2.78	Y160M1-8	4.0	10.93	182.2	3.08	Y160M1-8	4.0
	1	7.90	131.7	3.85	Y160M2-8	5.5	10.01	166.8	4.35	Y160M2-8	5.5	10.36	172.7	4.65	Y160M2-8	5.5
	1.5	6.10	101.7	5.32	Y160L-8	7.5	9.26	154.3	5.82	Y160L-8	7.5	9.79	163.2	6.12	Y160L-8	7.5
	2	4.31	71.83	6.98	Y180L-8	11	8.43	140.5	7.48	Y180L-8	11	9.23	154.3	7.78	Y180L-8	11
70-118	0.5	11.92	198.7	2.77	Y160M1-8	4.0	13.22	220.3	3.39	Y160M1-8	4.0	13.43	223.8	3.79	Y160M2-8	5.5
	1	9.70	161.7	4.69	Y160M2-8	5.5	12.29	204.8	5.31	Y160L-8	7.5	12.73	212.2	5.71	Y160L-8	7.5
	1.5	7.51	125.2	6.62	Y160L-8	7.5	11.39	189.8	7.24	Y180L-8	11	12.04	200.7	7.64	Y180L-8	11
	2	5.29	88.17	8.54	Y180L-8	11	10.46	174.3	9.16	Y180L-8	11	11.34	189.0	9.56	Y180L-8	11
82-114	0.5	16.07	267.8	3.65	Y160M2-8	5.5	17.63	293.8	4.40	Y160M2-8	5.5	17.89	298.2	4.85	Y160L-8	7.5
	1	13.42	223.7	6.20	Y160L-8	7.5	16.53	275.5	6.95	Y180L-8	11	17.05	284.2	7.40	Y180L-8	11
	1.5	10.77	179.5	8.75	Y180L-8	11	15.43	257.2	9.50	Y180L-8	11	16.22	270.3	9.95	Y180L-8	11
	2	8.11	135.2	11.31	Y200L-8	15	14.33	238.8	12.06	Y200L-8	15	15.38	256.3	12.51	Y200L-8	15
82-140	0.5	19.8	330.0	4.58	Y160M2-8	5.5	21.7	361.7	5.48	Y160L-8	7.5	22.0	366.7	6.00	Y160L-8	7.5
	1	16.5	275.0	7.68	Y180L-8	11	20.3	338.3	8.58	Y180L-8	11	20.9	348.3	9.10	Y180L-8	11
	1.5	13.2	220.0	11.0	Y200L-8	15	18.9	3150	11.9	Y200L-8	15	19.9	331.7	12.2	Y200L-8	15
	2	10.0	166.7	14.0	Y200L-8	15	17.6	293.3	14.9	Y225S-8	18.5	18.9	315.0	15.4	Y225S-8	18.5

选型注意说明：压力 > 1.5MPa（阴影部分）的选型需向我公司咨询及索取相关资料

CL2G/CL2GR系列双螺杆泵性能表（750r/min）

规格	压力 (Mpa)	粘度(mm2/s)														
		380					760					1500				
		流量		轴功率 (KW)	电机型号	电机功率 (KW)	流量		轴功率 (KW)	电机型号	电机功率 (KW)	流量		轴功率 (KW)	电机型号	电机功率 (KW)
		m^3/h	L/min				m^3/h	L/min				m^3/h	L/min			
30-42	0.5	0.87	14.50	0.39	Y132S-8	2.2	0.88	14.67	0.51	Y132S-8	2.2	0.98	16.33	0.66	Y132S-8	2.2
	1	0.81	13.50	0.52	Y132S-8	2.2	0.84	14.00	0.63	Y132S-8	2.2	0.86	14.33	0.79	Y132S-8	2.2
	1.5	0.75	12.50	0.65	Y132S-8	2.2	0.79	13.17	0.76	Y132S-8	2.2	0.83	13.83	0.91	Y132S-8	2.2
	2	0.69	11.50	0.77	Y132S-8	2.2	0.75	12.50	0.88	Y132S-8	2.2	0.80	13.33	1.04	Y132S-8	2.2
30-54	0.5	1.11	18.50	0.51	Y132S-8	2.2	1.13	18.83	0.65	Y132S-8	2.2	1.15	19.17	0.85	Y132S-8	2.2
	1	1.04	17.33	0.67	Y132S-8	2.2	1.08	18.00	0.81	Y132S-8	2.2	1.11	18.50	1.01	Y132S-8	2.2
	1.5	0.96	16.00	0.83	Y132S-8	2.2	1.02	17.00	0.99	Y132S-8	2.2	1.06	17.67	1.17	Y132S-8	2.2
	2	0.89	14.83	0.99	Y132S-8	2.2	0.96	16.00	1.14	Y132S-8	2.2	1.02	17.00	1.33	Y132S-8	2.2
40-52	0.5	1.92	32.00	0.77	Y132S-8	2.2	1.95	32.50	0.98	Y132S-8	2.2	1.97	32.83	1.26	Y132S-8	2.2
	1	1.82	30.33	1.05	Y132S-8	2.2	1.87	31.17	1.25	Y132S-8	2.2	1.91	31.83	1.54	Y132M-8	3.0
	1.5	1.71	28.50	1.32	Y132S-8	2.2	1.79	29.83	1.53	Y132M-8	3.0	1.85	30.83	1.81	Y132M-8	3.0
	2	1.60	26.67	1.60	Y132M-8	3.0	1.71	28.50	1.81	Y132M-8	3.0	1.79	29.83	2.09	Y132M-8	3.0
40-66	0.5	2.44	40.67	0.98	Y132S-8	2.2	2.48	41.33	1.24	Y132S-8	2.2	2.50	41.67	1.60	Y132M-8	3.0
	1	2.30	38.33	1.33	Y132S-8	2.2	2.38	39.67	1.59	Y132M-8	3.0	2.43	40.50	1.95	Y132M-8	3.0
	1.5	2.17	36.17	1.68	Y132M-8	3.0	2.27	37.83	1.94	Y132M-8	3.0	2.35	39.17	2.30	Y132M-8	3.0
	2	2.03	33.83	2.03	Y132M-8	3.0	2.17	36.17	2.29	Y132M-8	3.0	2.28	38.00	2.60	Y160M1-8	4.0
48-60	0.5	3.22	53.67	1.20	Y132S-8	2.2	3.26	54.33	1.51	Y132M-8	3.0	3.29	54.83	1.93	Y132M-8	3.0
	1	3.05	50.83	1.66	Y132M-8	3.0	3.14	52.33	1.97	Y132M-8	3.0	3.20	53.33	2.39	Y132M-8	3.0
	1.5	2.89	48.17	2.12	Y132M-8	3.0	3.02	50.33	2.43	Y132M-8	3.0	3.11	51.83	2.85	Y160M1-8	4.0
	2	2.73	45.50	2.58	Y160M1-8	4.0	2.90	48.33	2.89	Y160M1-8	4.0	3.02	50.33	3.31	Y160M1-8	4.0
48-80	0.5	4.29	71.50	1.60	Y132M-8	3.0	4.34	72.33	2.01	Y132M-8	3.0	4.38	73.00	2.58	Y160M1-8	4.0
	1	4.07	67.83	2.21	Y132M-8	3.0	4.18	69.67	2.62	Y160M1-8	4.0	4.27	71.17	3.19	Y160M1-8	4.0
	1.5	3.86	64.33	2.83	Y160M1-8	4.0	4.02	67.00	3.24	Y160M1-8	4.0	4.15	69.17	3.80	Y160M2-8	5.5
	2	3.64	60.67	3.44	Y160M2-8	5.5	3.86	64.33	3.85	Y160M2-8	5.5	4.03	67.17	4.42	Y160M2-8	5.5
62-72	0.5	6.48	108.0	2.22	Y132M-8	3.0	6.55	109.2	2.76	Y160M1-8	4.0	6.61	110.2	3.51	Y160M2-8	5.5
	1	6.21	103.5	3.14	Y160M1-8	4.0	6.35	105.8	3.68	Y160M2-8	5.5	6.46	107.7	4.43	Y160M2-8	5.5
	1.5	5.93	98.83	4.06	Y160M2-8	5.5	6.14	102.3	4.60	Y160M2-8	5.5	6.30	105.0	5.35	Y160L-8	7.5
	2	5.65	94.17	4.99	Y160L-8	7.5	5.93	98.83	5.52	Y160L-8	7.5	6.15	102.5	6.27	Y160L-8	7.5
62-104	0.5	9.37	156.2	3.21	Y160M1-8	4.0	9.47	157.8	3.99	Y160M2-8	5.5	9.55	159.2	5.06	Y160L-8	7.5
	1	8.96	149.3	4.54	Y160M2-8	5.5	9.17	152.8	5.32	Y160L-8	7.5	9.33	155.5	6.39	Y160L-8	7.5
	1.5	8.56	142.7	5.87	Y160L-8	7.5	8.87	147.8	6.65	Y160L-8	7.5	9.10	151.7	7.72	Y180L-8	11
	2	8.16	136.0	7.20	Y180L-8	11	8.57	142.8	7.98	Y180L-8	11	8.88	148.0	9.06	Y180L-8	11
70-96	0.5	11.05	184.2	3.65	Y160M2-8	5.5	11.17	186.2	4.52	Y160M2-8	5.5	11.25	187.5	5.71	Y160L-8	7.5
	1	10.62	177.0	5.22	Y160L-8	7.5	10.84	180.7	6.08	Y160L-8	7.5	11.01	183.5	7.28	Y180L-8	11
	1.5	10.18	169.7	6.78	Y160L-8	7.5	10.51	175.2	7.65	Y180L-8	11	10.77	179.5	8.84	Y180L-8	11
	2	9.74	162.3	8.35	Y180L-8	11	10.19	169.8	9.22	Y180L-8	11	10.53	175.5	10.41	Y200L-8	15
70-118	0.5	13.59	226.5	4.49	Y160M2-8	5.5	13.72	228.7	5.55	Y160L-8	7.5	13.83	230.5	7.02	Y180L-8	11
	1	13.05	217.5	6.42	Y160L-8	7.5	13.32	222.0	7.48	Y180L-8	11	13.53	225.5	8.95	Y180L-8	11
	1.5	12.51	208.5	8.34	Y180L-8	11	12.92	215.3	9.40	Y180L-8	11	13.24	220.7	10.87	Y200L-8	15
	2	11.97	199.5	10.26	Y200L-8	15	12.52	208.7	11.33	Y200L-8	15	12.94	215.7	12.80	Y200L-8	15
82-114	0.5	18.08	301.3	5.72	Y160L-8	7.5	18.25	304.2	7.03	Y180L-8	11	18.37	306.2	8.85	Y180L-8	11
	1	17.43	290.5	8.27	Y180L-8	11	17.76	296.0	9.59	Y180L-8	11	18.01	300.2	11.40	Y200L-8	15
	1.5	16.79	279.8	10.82	Y200L-8	15	17.28	288.0	12.14	Y200L-8	15	17.66	294.3	13.95	Y225S-8	18.5
	2	16.14	269.0	13.38	Y200L-8	15	16.80	280.0	14.69	Y225S-8	18.5	17.30	288.3	16.50	Y225S-8	18.5
82-140	0.5	22.2	370.0	7.00	Y180L-8	11	22.4	373.3	8.60	Y180L-8	11	22.6	376.7	10.9	Y200L-8	15
	1	21.4	356.7	10.2	Y180L-8	11	21.8	363.3	11.8	Y200L-8	15	22.1	368.3	14.0	Y225S-8	18.5
	1.5	20.6	343.3	13.3	Y200L-8	15	21.2	353.3	14.9	Y225S-8	18.5	21.7	361.7	17.1	Y225S-8	18.5
	2	19.8	330.0	16.4	Y225S-8	18.5	20.6	343.3	18.0	Y225M-8	22	21.3	355.0	20.3	Y225M-8	22

选型注意说明：压力 > 1.5MPa（阴影部分）的选型需向我公司咨询及索取相关资料

CL2G/CL2GR系列双螺杆泵性能表（750r/min）

规格	压力 (Mpa)	粘度(mm2/s)														
		6					75					150				
		流量		轴功率 (KW)	电机型号	电机功率 (KW)	流量		轴功率 (KW)	电机型号	电机功率 (KW)	流量		轴功率 (KW)	电机型号	电机功率 (KW)
		m^3/h	L/min				m^3/h	L/min				m^3/h	L/min			
96-132	0.5	25.91	413.8	5.60	Y160L-8	7.5	28.14	469.0	6.81	Y160L-8	7.5	28.52	475.3	7.46	Y180L-8	11
	1	22.09	368.2	9.65	Y180L-8	11	26.56	442.7	10.86	Y200L-8	15	27.32	455.3	11.51	Y200L-8	15
	1.5	18.29	304.8	13.70	Y200L-8	15	24.99	416.5	14.91	Y225S-8	18.5	26.12	435.3	15.56	Y225S-8	18.5
	2	14.48	214.3	17.75	Y225M-8	22	23.41	390.2	18.96	Y225M-8	22	24.92	415.3	19.61	Y225M-8	22
96-160	0.5	31.4	523.3	6.9	Y180L-8	11	34.2	570.0	8.3	Y180L-8	11	34.6	576.7	9.1	Y200L-8	15
	1	26.8	446.7	11.8	Y200L-8	15	32.2	536.7	13.2	Y200L-8	15	33.1	551.7	14.0	Y225S-8	18.5
	1.5	22.2	370.0	16.7	Y225S-8	18.5	30.3	505.0	18.1	Y225M-8	22	31.7	528.3	18.9	Y225M-8	22
	2	17.6	293.3	21.6	Y250M-8	30	28.4	473.3	23.0	Y250M-8	30	30.2	503.3	23.8	Y250M-8	30
106-150	0.5	36.2	603.3	7.9	Y180L-8	11	39.1	651.7	9.4	Y180L-8	11	39.6	660.0	10.2	Y180L-8	11
	1	31.3	521.7	13.5	Y200L-8	15	37.1	618.3	15.0	Y225S-8	18.5	38.1	635.0	15.8	Y225S-8	18.5
	1.5	26.4	440.0	19.1	Y225M-8	22	35.1	585.0	20.6	Y225M-8	22	36.5	608.3	21.4	Y250M-8	30
	2	21.3	355.0	24.7	Y250M-8	30	32.9	548.3	26.2	Y250M-8	30	34.9	581.7	27.0	Y250M-8	30
106-180	0.5	43.4	723.3	9.3	Y180L-8	11	46.9	781.7	11.1	Y200L-8	15	47.5	791.7	12.2	Y200L-8	15
	1	37.5	625.0	16.0	Y225S-8	18.5	44.5	741.7	17.8	Y225M-8	22	45.7	761.7	18.9	Y225M-8	22
	1.5	31.6	526.7	22.8	Y250M-8	30	42.1	701.7	24.6	Y250M-8	30	43.8	730.0	25.7	Y250M-8	30
	2	25.6	426.7	29.5	Y280S-8	37	39.5	658.3	31.3	Y280S-8	37	41.9	698.3	32.4	Y280S-8	37
116-190	0.5	55.3	921.7	11.7	Y200L-8	15	59.5	991.7	13.9	Y225S-8	18.5	60.2	1003	15.2	Y225S-8	18.5
	1	48.4	806.7	20.2	Y225M-8	22	56.6	943.3	22.4	Y250M-8	30	58.0	966.7	23.7	Y250M-8	30
	1.5	41.2	686.7	28.7	Y280S-8	37	53.7	895.0	30.9	Y280S-8	37	55.8	930.0	32.2	Y280M-8	45
	2	33.9	565.0	37.2	Y280M-8	45	50.5	841.7	39.4	Y280M-8	45	53.3	888.3	40.7	Y280M-8	45
126-180	0.5	62.4	1040	13.0	Y200L-8	15	66.8	1113	15.3	Y225S-8	18.5	67.5	1125	16.7	Y225S-8	18.5
	1	54.8	913.3	22.6	Y250M-8	30	63.6	1060	24.9	Y250M-8	30	65.1	1085	26.3	Y280S-8	37
	1.5	47.3	788.3	32.1	Y280M-8	45	60.5	1008	34.4	Y280M-8	45	62.7	1045	35.8	Y280M-8	45
	2	39.8	663.3	41.6	Y315S-8	55	57.4	956.7	43.9	Y315S-8	55	60.4	1007	45.3	Y315S-8	55
126-210	0.5	72.7	1212	17.2	Y225M-8	22	77.8	1297	17.9	Y225M-8	22	78.7	1312	19.5	Y225M-8	22
	1	64.0	1067	26.3	Y250M-8	30	74.2	1237	29.0	Y280S-8	37	75.9	1265	30.6	Y280S-8	37
	1.5	55.2	920.0	37.4	Y280M-8	45	70.6	1177	40.1	Y280M-8	45	73.2	1220	41.7	Y280M-8	45
	2	46.5	775.0	48.5	Y315S-8	55	66.9	1115	51.2	Y315M-8	75	70.4	1173	52.8	Y315M-8	75
140-196	0.5	84.4	1407	17.4	Y225M-8	22	89.9	1498	20.4	Y225M-8	22	90.9	1515	22.1	Y250M-8	30
	1	75.0	1250	30.2	Y280S-8	37	86.0	1433	33.2	Y280M-8	45	87.9	1465	34.9	Y280M-8	45
	1.5	65.7	1095	43.0	Y315S-8	55	82.2	1370	46.0	Y315S-8	55	85.0	1417	47.7	Y315S-8	55
	2	56.3	938.3	55.8	Y315M-8	75	78.3	1305	58.8	Y315M-8	75	82.0	1367	60.5	Y315M-8	75
140-230	0.5	99.1	1652	20.4	Y250M-8	30	105.6	1760	23.9	Y250M-8	30	106.7	1778	26.0	Y250M-8	30
	1	88.1	1468	35.4	Y280M-8	45	101.0	1683	38.9	Y280M-8	45	103.2	1720	41.0	Y280M-8	45
	1.5	77.0	1283	50.4	Y315M-8	75	96.4	1607	53.9	Y315M-8	75	99.7	1662	56.0	Y315M-8	75
	2	66.1	1102	66.4	Y315M-8	75	91.9	1532	69.9	Y315L1-8	90	96.3	1605	72.0	Y315L1-8	90
164-190	0.5	113.7	1895	22.9	Y250M-8	30	120.2	2003	26.6	Y250M-8	30	121.3	2022	28.8	Y280S-8	37
	1	102.5	1708	39.9	Y280M-8	45	115.6	1927	43.6	Y315S-8	55	117.8	1963	45.8	Y315S-8	55
	1.5	91.2	1520	56.9	Y315M-8	75	110.9	1848	60.6	Y315M-8	75	114.3	1905	62.8	Y315M-8	75
	2	80.1	1335	73.9	Y315L1-8	90	106.4	1773	77.6	Y315L1-8	90	110.8	1847	79.8	Y315L1-8	90
164-210	0.5	125.7	2095	25.1	Y250M-8	30	132.9	2215	29.4	Y280S-8	37	134.1	2235	31.8	Y280M-8	45
	1	113.3	1888	43.9	Y315S-8	55	127.8	2130	48.2	Y315S-8	55	130.2	2170	50.6	Y315S-8	55
	1.5	100.9	1682	62.7	Y315M-8	75	122.6	2043	67.0	Y315M-8	75	126.3	2105	69.4	Y315L1-8	90
	2	88.6	1477	81.5	Y315L1-8	90	117.5	1958	85.8	Y315L2-8	110	122.4	2040	88.2	Y315L2-8	110

选型注意说明：压力 > 1.5MPa（阴影部分）的选型需向我公司咨询及索取相关资料

CL2G/CL2GR系列双螺杆泵性能表（750r/min）

规格	压力(Mpa)	粘度(mm2/s)														
		380					760					1500				
		流量		轴功率(KW)	电机型号	电机功率(KW)	流量		轴功率(KW)	电机型号	电机功率(KW)	流量		轴功率(KW)	电机型号	电机功率(KW)
		m^3/h	L/min				m^3/h	L/min				m^3/h	L/min			
96-132	0.5	28.79	479.8	8.76	Y180L-8	11	29.03	483.8	10.71	Y200L-8	15	29.21	486.8	13.40	Y200L-8	15
	1	27.86	464.3	12.81	Y200L-8	15	28.34	472.3	14.76	Y225S-8	18.5	28.70	478.3	17.45	Y225M-8	22
	1.5	26.93	448.8	16.86	Y225M-8	22	27.64	460.7	18.81	Y225M-8	22	28.19	469.8	21.50	Y250M-8	30
	2	26.01	433.5	20.90	Y250M-8	30	26.95	449.2	22.86	Y250M-8	30	27.67	461.2	25.55	Y250M-8	30
96-160	0.5	34.9	581.7	10.6	Y200L-8	15	35.2	586.7	13.0	Y200L-8	15	35.4	590.0	16.3	Y225S-8	18.5
	1	33.8	563.3	15.5	Y225S-8	18.5	34.3	571.7	17.9	Y225M-8	22	34.8	580.0	21.2	Y250M-8	30
	1.5	32.7	545.0	20.4	Y250M-8	30	33.5	558.3	22.8	Y250M-8	30	34.2	570.0	26.1	Y250M-8	30
	2	31.5	525.0	25.3	Y250M-8	30	32.7	545.0	27.7	Y280S-8	37	33.5	558.3	31.0	Y280S-8	37
106-150	0.5	40.0	666.7	11.9	Y200L-8	15	40.3	671.7	14.5	Y225S-8	18.5	40.5	675.0	18.1	Y225M-8	22
	1	38.8	646.7	17.5	Y225M-8	22	39.4	656.7	20.1	Y250M-8	30	39.8	663.3	23.7	Y250M-8	30
	1.5	37.6	626.7	23.1	Y250M-8	30	38.5	641.7	25.7	Y250M-8	30	39.2	653.3	29.3	Y280S-8	37
	2	35.1	585.0	28.7	Y280S-8	37	37.6	626.7	31.3	Y280S-8	37	38.5	641.7	34.9	Y280M-8	45
106-180	0.5	48.0	800.0	14.3	Y225S-8	18.5	48.3	805.0	17.4	Y225M-8	22	48.6	810.0	21.7	Y250M-8	30
	1	46.5	775.0	21.0	Y250M-8	30	47.3	788.3	24.1	Y250M-8	30	47.8	796.7	28.4	Y280S-8	37
	1.5	45.1	751.7	27.7	Y280S-8	37	46.2	770.0	30.8	Y280S-8	37	47.0	783.3	35.1	Y280M-8	45
	2	43.6	726.7	34.5	Y280M-8	45	45.1	751.7	37.6	Y280M-8	45	46.2	770.0	41.9	Y315S-8	55
116-190	0.5	60.7	1012	17.7	Y225M-8	22	61.2	1020	21.5	Y250M-8	30	61.5	1025	26.8	Y250M-8	30
	1	59.0	983.3	26.2	Y250M-8	30	59.9	998.3	30.0	Y280S-8	37	60.6	1010	35.3	Y280M-8	45
	1.5	57.3	955.0	34.7	Y280M-8	45	58.6	976.7	38.5	Y280M-8	45	59.6	993.3	43.8	Y315S-8	55
	2	55.6	926.7	43.2	Y315S-8	55	57.3	955.0	47.0	Y315S-8	55	58.7	978.3	52.3	Y315M-8	75
126-180	0.5	68.0	1133	19.5	Y225M-8	22	68.5	1142	23.6	Y250M-8	30	68.8	1147	29.3	Y280S-8	37
	1	66.2	1103	29.0	Y280S-8	37	67.1	1118	33.1	Y280S-8	37	67.8	1130	38.8	Y280M-8	45
	1.5	64.3	1072	38.5	Y280M-8	45	65.7	1095	42.6	Y315S-8	55	66.8	1113	48.3	Y315S-8	55
	2	62.5	1042	48.0	Y315S-8	55	64.4	1073	52.1	Y315M-8	75	65.8	1097	57.8	Y315M-8	75
126-210	0.5	79.3	1322	22.7	Y250M-8	30	79.9	1332	27.5	Y280S-8	37	80.3	1338	34.2	Y280M-8	45
	1	77.2	1287	33.8	Y280S-8	37	78.3	1305	38.6	Y280M-8	45	79.1	1318	45.3	Y315S-8	55
	1.5	75.1	1252	44.9	Y315S-8	55	76.7	1278	49.7	Y315S-8	55	77.9	1298	56.4	Y315M-8	75
	2	72.9	1215	56.0	Y315M-8	75	75.1	1252	60.8	Y315M-8	75	76.8	1280	67.5	Y315M-8	75
140-196	0.5	91.6	1527	25.7	Y250M-8	30	92.2	1537	31.0	Y280S-8	37	92.6	1543	38.4	Y280M-8	45
	1	89.3	1488	38.5	Y280M-8	45	90.5	1508	43.8	Y315S-8	55	91.3	1522	51.2	Y315M-8	75
	1.5	87.0	1450	51.3	Y315M-8	75	88.8	1480	56.6	Y315M-8	75	90.1	1502	64.0	Y315M-8	75
	2	84.7	1412	64.0	Y315M-8	75	87.0	1450	69.4	Y315L1-8	90	88.8	1480	76.8	Y315L1-8	90
140-230	0.5	107.5	1792	30.1	Y280S-8	37	108.1	1802	36.4	Y280M-8	45	108.7	1812	45.1	Y315S-8	55
	1	104.8	1747	45.1	Y315S-8	55	106.1	1768	51.4	Y315M-8	75	107.2	1787	60.1	Y315M-8	75
	1.5	102.1	1702	60.1	Y315M-8	75	104.1	1735	66.4	Y315M-8	75	105.7	1762	75.1	Y315L1-8	90
	2	99.4	1657	75.1	Y315L1-8	90	102.1	1702	81.4	Y315L1-8	90	104.2	1737	90.1	Y315L2-8	110
164-190	0.5	122.1	2035	33.3	Y280S-8	37	122.8	2047	40.0	Y280M-8	45	123.4	2057	49.3	Y315S-8	55
	1	119.4	1190	50.3	Y315M-8	75	120.8	2013	57.0	Y315M-8	75	121.9	2032	66.3	Y315M-8	75
	1.5	116.7	1945	67.3	Y315M-8	75	118.8	1980	74.0	Y315L1-8	90	120.4	2007	83.3	Y315L2-8	110
	2	114.0	1900	84.3	Y315L2-8	110	116.7	1945	91.0	Y315L2-8	110	118.9	1982	100.3	Y315L2-8	110
164-210	0.5	135.0	2250	36.8	Y280M-8	45	135.8	2263	44.2	Y315M-8	75	136.3	2272	54.5	Y315M-8	75
	1	132.0	2200	55.6	Y315M-8	75	133.5	2225	63.0	Y315M-8	75	134.7	2245	73.3	Y315L1-8	90
	1.5	129.0	2150	74.4	Y315L1-8	90	131.3	2188	81.8	Y315L1-8	90	133.0	2217	92.1	Y315L2-8	110
	2	126.0	2100	93.2	Y315L2-8	110	129.0	2150	100.6	Y315L2-8	110	131.4	2190	110.9	Y355S-8	132

选型注意说明：压力＞1.5MPa（阴影部分）的选型需向我公司咨询及索取相关资料

CL2G/CL2GR系列双螺杆泵性能表（950r/min）

规格	压力(Mpa)	粘度(mm2/s)														
		6					75					150				
		流量		轴功率(KW)	电机型号	电机功率(KW)	流量		轴功率(KW)	电机型号	电机功率(KW)	流量		轴功率(KW)	电机型号	电机功率(KW)
		m^3/h	L/min				m^3/h	L/min				m^3/h	L/min			
30-42	0.5	0.92	15.33	0.21	Y90S-6	0.75	1.06	17.67	0.33	Y90S-6	0.75	1.09	18.17	0.40	Y90S-6	0.75
	1	0.68	11.33	0.37	Y90S-6	0.75	0.95	15.83	0.49	Y90S-6	0.75	1.00	16.67	0.56	Y90S-6	0.75
	1.5	0.43	7.17	0.53	Y90S-6	0.75	0.85	14.17	0.65	Y90L-6	1.1	0.92	15.33	0.72	Y90L-6	1.1
	2	0.18	3.00	0.69	Y90L-6	1.1	0.74	12.33	0.81	Y90L-6	1.1	0.83	13.83	0.88	Y90L-6	1.1
30-54	0.5	1.19	19.83	0.27	Y90S-6	0.75	1.37	22.83	0.42	Y90S-6	0.75	1.40	23.33	0.51	Y90S-6	0.75
	1	0.87	14.50	0.47	Y90S-6	0.75	1.23	20.5	0.63	Y90L-6	1.1	1.29	21.50	0.72	Y90L-6	1.1
	1.5	0.55	9.17	0.68	Y90L-6	1.1	1.0	18.17	0.83	Y100L-6	1.5	1.18	19.67	0.92	Y100L-6	1.5
	2	0.23	3.83	0.88	Y90L-6	1.1	0.95	15.83	1.04	Y100L-6	1.5	1.07	17.83	1.13	Y100L-6	1.5
40-52	0.5	2.11	35.17	0.44	Y90S-6	0.75	2.37	39.50	0.66	Y90L-6	1.1	3.42	57.00	0.97	Y100L-6	1.5
	1	1.65	27.50	0.79	Y90L-6	1.1	2.17	36.17	1.01	Y100L-6	1.5	2.26	37.67	1.14	Y100L-6	1.5
	1.5	1.19	19.83	1.14	Y100L-6	1.5	1.97	32.83	1.37	Y112M-6	2.2	2.11	35.17	1.49	Y112M-6	2.2
	2	0.73	12.17	1.49	Y112M-6	2.2	1.77	29.50	1.72	Y112M-6	2.2	1.95	32.50	1.82	Y112M-6	2.2
40-66	0.5	2.68	44.67	0.56	Y90S-6	0.75	3.01	50.17	0.84	Y90L-6	1.1	3.07	51.17	1.01	Y100L-6	1.5
	1	2.10	35.00	1.00	Y100L-6	1.5	2.76	46.00	1.29	Y100L-6	1.5	2.87	47.83	1.45	Y112M-6	2.2
	1.5	1.51	25.17	1.45	Y112M-6	2.2	2.51	41.83	1.73	Y132S-6	3.0	2.67	44.50	1.90	Y132S-6	3.0
	2	0.93	15.50	1.89	Y132S-6	3.0	2.25	37.50	2.18	Y132S-6	3.0	2.47	41.17	2.34	Y132M1-6	4.0
48-60	0.5	3.59	59.83	0.72	Y90L-6	1.1	3.98	66.33	1.05	Y100L-6	1.5	4.04	67.33	1.25	Y112M-6	2.2
	1	2.90	48.33	1.30	Y112M-6	2.2	3.68	61.33	1.63	Y112M-6	2.2	3.81	63.50	1.83	Y132S-6	3.0
	1.5	2.22	37.00	1.88	Y132S-6	3.0	3.38	56.33	2.22	Y132S-6	3.0	3.56	59.33	2.41	Y132S-6	3.0
	2	1.53	25.50	2.64	Y132M1-6	4.0	3.08	51.33	2.80	Y132M1-6	4.0	3.34	55.67	2.99	Y132M1-6	4.0
48-80	0.5	4.79	79.83	0.95	Y100L-6	1.5	5.31	88.50	1.40	Y112M-6	2.2	5.39	89.83	1.66	Y132S-6	3.0
	1	3.87	64.50	1.73	Y112M-6	2.2	4.91	81.83	2.18	Y132S-6	3.0	5.08	84.67	2.44	Y132S-6	3.0
	1.5	2.95	49.17	2.51	Y132S-6	3.0	4.51	75.17	2.96	Y132M1-6	4.0	4.77	79.50	3.22	Y132M1-6	4.0
	2	2.04	34.00	3.29	Y132M1-6	4.0	4.11	68.50	3.73	Y132M2-6	5.5	4.46	74.33	3.99	Y132M2-6	5.5
62-72	0.5	7.38	123.0	1.40	Y112M-6	2.2	8.05	134.2	1.99	Y132S-6	3.0	8.16	136.0	2.33	Y132S-6	3.0
	1	6.20	103.3	2.57	Y132S-6	3.0	7.54	125.7	3.16	Y132M1-6	4.0	7.76	129.3	3.50	Y132M2-6	5.5
	1.5	5.02	83.67	3.73	Y132M2-6	5.5	7.03	117.2	4.32	Y132M2-6	5.5	7.36	122.7	4.67	Y160M-6	7.5
	2	3.84	64.00	4.90	Y160M-6	7.5	6.51	108.5	5.49	Y160M-6	7.5	6.96	116.0	5.83	Y160M-6	7.5
62-104	0.5	10.67	177.8	2.02	Y132S-6	3.0	11.63	193.8	2.88	Y132M1-6	4.0	11.79	196.5	3.37	Y132M2-6	5.5
	1	8.96	149.3	3.71	Y132M2-6	5.5	10.89	181.5	4.56	Y132M2-6	5.5	11.21	186.8	5.05	Y160M-6	7.5
	1.5	7.26	121.0	5.39	Y160M-6	7.5	10.15	169.2	6.25	Y160M-6	7.5	10.64	177.3	6.74	Y160L-6	11
	2	5.55	92.50	7.08	Y160L-6	11	9.41	156.8	7.93	Y160L-6	11	10.06	167.7	8.42	Y160L-6	11
70-96	0.5	12.69	211.5	2.36	Y132S-6	3.0	13.75	229.2	3.31	Y132M1-6	4.0	13.92	232.0	3.85	Y132M2-6	5.5
	1	10.83	180.5	4.34	Y132M2-6	5.5	12.94	215.7	5.29	Y160M-6	7.5	13.29	221.5	5.84	Y160M-6	7.5
	1.5	8.97	149.5	6.32	Y160M-6	7.5	12.13	202.2	7.27	Y160L-6	11	12.66	211.0	7.82	Y160L-6	11
	2	7.11	118.5	8.31	Y160L-6	11	11.32	188.7	9.26	Y180L-6	15	12.03	200.5	9.80	Y180L-6	15
70-118	0.5	15.60	260.0	2.90	Y132M1-6	4.0	16.90	281.7	4.06	Y132M2-6	5.5	17.12	285.3	4.74	Y160M-6	7.5
	1	13.31	221.8	5.34	Y160M-6	7.5	15.90	265.0	6.50	Y160M-6	7.5	16.34	272.3	7.17	Y160L-6	11
	1.5	11.03	183.8	7.77	Y160L-6	11	14.91	248.5	8.94	Y160L-6	11	15.56	259.3	9.61	Y160L-6	11
	2	8.74	145.7	10.21	Y180L-6	15	13.91	231.8	11.38	Y180L-6	15	14.79	246.5	12.05	Y180L-6	15
82-114	0.5	20.97	349.5	3.80	Y160M-6	7.5	22.53	375.5	5.24	Y160M-6	7.5	22.79	379.8	6.07	Y160M-6	7.5
	1	18.22	303.7	7.03	Y160L-6	11	21.33	355.5	8.47	Y160L-6	11	21.85	364.2	9.30	Y160L-6	11
	1.5	15.47	257.8	10.26	Y180L-6	15	20.13	335.5	11.70	Y180L-6	15	20.92	348.7	12.53	Y180L-6	15
	2	12.72	212.0	13.73	Y200L1-6	18.5	18.94	315.7	14.93	Y200L1-6	18.5	19.99	333.2	15.77	Y200L1-6	18.5
82-140	0.5	25.80	430.0	4.7	Y160M-6	7.5	27.7	461.7	6.4	Y160L-6	11	28.0	466.7	7.5	Y160L-6	11
	1	22.40	373.3	8.6	Y160L-6	11	26.2	436.7	10.4	Y180L-6	15	26.8	446.7	11.4	Y180L-6	15
	1.5	19.00	316.7	12.6	Y180L-6	15	24.7	411.7	14.4	Y200L1-6	18.5	25.7	428.3	15.4	Y200L1-6	18.5
	2	15.60	260.0	16.6	Y200L2-6	22	23.3	388.3	18.3	Y200L2-6	22	24.6	410.0	19.4	Y200L2-6	22

选型注意说明：压力＞1.5MPa（阴影部分）的选型需向我公司咨询及索取相关资料

CL2G/CL2GR系列双螺杆泵性能表（950r/min）

规格	压力 (Mpa)	粘度(mm2/s)														
		380					760					1500				
		流量		轴功率 (KW)	电机型号	电机功率 (KW)	流量		轴功率 (KW)	电机型号	电机功率 (KW)	流量		轴功率 (KW)	电机型号	电机功率 (KW)
		m^3/h	L/min				m^3/h	L/min				m^3/h	L/min			
30-42	0.5	1.11	18.50	0.54	Y90L-6	1.1	1.13	18.83	0.70	Y90L-6	1.1	1.14	19.00	0.92	Y100L-6	1.5
	1	1.05	17.50	0.70	Y90L-6	1.1	1.08	18.00	0.86	Y90L-6	1.1	1.11	18.50	1.08	Y112M-6	2.2
	1.5	1.00	16.67	0.86	Y90L-6	1.1	1.04	17.33	1.02	Y112M-6	2.2	1.07	17.83	1.24	Y112M-6	2.2
	2	0.94	15.67	1.02	Y112M-6	2.2	1.00	16.67	1.18	Y112M-6	2.2	1.04	17.33	1.40	Y112M-6	2.2
30-54	0.5	1.43	23.83	0.70	Y90L-6	1.1	1.45	24.17	0.90	Y90L-6	1.1	1.46	24.33	1.18	Y112M-6	2.2
	1	1.35	22.50	0.90	Y90L-6	1.1	1.39	23.17	1.11	Y112M-6	2.2	1.42	23.67	1.39	Y112M-6	2.2
	1.5	1.28	21.33	1.11	Y112M-6	2.2	1.35	22.50	1.31	Y112M-6	2.2	1.38	23.00	1.59	Y112M-6	2.2
	2	1.21	20.17	1.31	Y112M-6	2.2	1.28	21.33	1.52	Y112M-6	2.2	1.34	22.33	1.80	Y112M-6	2.2
40-52	0.5	2.47	41.17	1.05	Y112M-6	2.2	2.49	41.50	1.35	Y112M-6	2.2	2.52	42.00	1.75	Y112M-6	2.2
	1	2.36	39.33	1.41	Y112M-6	2.2	2.41	40.17	1.70	Y112M-6	2.2	2.46	41.00	2.10	Y132S-6	3.0
	1.5	2.25	37.50	1.76	Y112M-6	2.2	2.33	38.83	2.05	Y132S-6	3.0	2.40	40.00	2.45	Y132S-6	3.0
	2	2.14	35.67	2.11	Y132S-6	3.0	2.25	37.50	2.40	Y132S-6	3.0	2.34	39.00	2.80	Y132M1-6	4.0
40-66	0.5	3.13	52.17	1.34	Y112M-6	2.2	3.17	52.83	1.71	Y112M-6	2.2	3.19	53.17	2.22	Y132S-6	3.0
	1	2.99	49.83	1.78	Y132S-6	3.0	3.06	51.00	2.15	Y132S-6	3.0	3.12	52.00	2.67	Y132M1-6	4.0
	1.5	2.86	47.67	2.23	Y132S-6	3.0	2.96	49.33	2.60	Y132M1-6	4.0	3.04	50.67	3.11	Y132M1-6	4.0
	2	2.72	45.33	2.67	Y132M1-6	4.0	2.86	47.67	3.04	Y132M1-6	4.0	2.96	49.33	3.56	Y132M2-6	5.5
48-60	0.5	4.12	68.67	1.64	Y112M-6	2.2	4.16	69.33	2.08	Y132S-6	3.0	4.19	69.83	2.68	Y132M1-6	4.0
	1	3.95	65.83	2.22	Y132S-6	3.0	4.04	67.33	2.66	Y132M1-6	4.0	4.10	68.33	3.26	Y132M1-6	4.0
	1.5	3.79	63.17	2.80	Y132M1-6	4.0	3.92	65.33	3.24	Y132M1-6	4.0	4.01	66.83	3.85	Y132M2-6	5.5
	2	3.63	60.50	3.39	Y132M2-6	5.5	3.80	63.33	3.82	Y132M2-6	5.5	3.92	65.33	4.43	Y132M2-6	5.5
48-80	0.5	5.49	91.50	2.18	Y132S-6	3.0	5.54	92.33	2.77	Y132M1-6	4.0	5.59	93.17	3.57	Y132M2-6	5.5
	1	5.27	87.83	2.96	Y132M1-6	4.0	5.38	89.67	3.55	Y132M2-6	5.5	5.47	91.17	4.35	Y132M2-6	5.5
	1.5	5.06	84.33	3.74	Y132M2-6	5.5	5.22	87.00	4.32	Y132M2-6	5.5	5.35	89.17	5.13	Y160M-6	7.5
	2	4.84	80.67	4.52	Y132M2-6	5.5	5.06	84.33	5.10	Y160M-6	7.5	5.23	87.17	5.91	Y160M-6	7.5
62-72	0.5	8.29	138.2	3.02	Y132M1-6	4.0	8.36	139.3	3.79	Y132M2-6	5.5	8.41	140.2	4.85	Y132M2-6	5.5
	1	8.01	133.5	4.19	Y132M2-6	5.5	8.15	135.8	4.69	Y132M2-6	5.5	8.26	137.7	6.02	Y160M-6	7.5
	1.5	7.73	128.8	5.35	Y160M-6	7.5	7.94	132.3	6.12	Y160M-6	7.5	8.11	135.2	7.18	Y160L-6	11
	2	7.45	124.2	6.52	Y160L-6	11	7.74	129.0	7.29	Y160L-6	11	7.95	132.5	8.35	Y160L-6	11
62-104	0.5	11.97	199.5	4.36	Y132M2-6	5.5	12.07	201.2	5.47	Y160M-6	7.5	12.15	202.5	7.01	Y160L-6	11
	1	11.57	192.8	6.05	Y160M-6	7.5	11.77	196.2	7.16	Y160L-6	11	11.93	198.8	8.69	Y160L-6	11
	1.5	11.17	186.2	7.73	Y160L-6	11	11.48	191.3	8.84	Y160L-6	11	11.71	195.2	10.38	Y180L-6	15
	2	10.77	179.5	9.42	Y160L-6	11	11.18	186.3	10.53	Y180L-6	15	11.49	191.5	12.06	Y180L-6	15
70-96	0.5	14.12	235.3	4.96	Y160M-6	7.5	14.23	237.2	6.19	Y160M-6	7.5	14.32	238.7	7.90	Y160L-6	11
	1	13.68	228.0	6.94	Y160L-6	11	13.90	231.7	8.18	Y160L-6	11	14.07	234.0	9.88	Y160L-6	11
	1.5	13.24	200.7	8.93	Y160L-6	11	13.58	226.3	10.16	Y180L-6	15	13.83	230.5	11.86	Y180L-6	15
	2	12.80	213.3	10.91	Y180L-6	15	13.25	220.8	12.14	Y180L-6	15	13.59	226.5	13.85	Y200L1-6	18.5
70-118	0.5	17.35	289.2	6.10	Y160M-6	7.5	17.49	291.5	7.61	Y160L-6	11	17.60	293.3	9.71	Y160L-6	11
	1	16.82	280.3	8.53	Y160L-6	11	17.09	284.8	10.05	Y180L-6	15	17.30	288.3	12.14	Y180L-6	15
	1.5	16.28	271.3	10.97	Y180L-6	15	16.69	278.2	12.49	Y180L-6	15	17.00	283.3	14.58	Y200L1-6	18.5
	2	15.74	262.3	13.41	Y180L-6	15	16.29	271.5	14.92	Y200L1-6	18.5	16.71	278.5	17.02	Y200L2-6	22
82-114	0.5	23.07	384.5	7.75	Y160L-6	11	23.24	387.3	9.62	Y160L-6	11	23.37	389.5	12.21	Y180L-6	15
	1	22.43	373.8	10.98	Y180L-6	15	22.76	379.3	12.85	Y180L-6	15	23.01	383.5	15.44	Y200L1-6	18.5
	1.5	21.78	363.0	14.21	Y200L1-6	18.5	22.28	371.3	16.09	Y200L1-6	18.5	22.65	377.5	18.67	Y200L2-6	22
	2	21.13	352.2	17.45	Y200L2-6	22	21.79	363.2	19.32	Y200L2-6	22	22.30	371.7	21.90	Y225M-6	30
82-140	0.5	28.30	471.7	9.50	Y160L-6	11	28.50	475.0	11.80	Y180L-6	15	28.70	478.3	15.00	Y200L1-6	18.5
	1	27.50	458.3	13.50	Y200L1-6	18.5	28.00	466.7	15.80	Y200L1-6	18.5	28.30	471.7	19.00	Y200L2-6	22
	1.5	26.80	446.7	17.50	Y200L2-6	22	27.40	456.7	19.80	Y200L2-6	22	27.80	463.3	22.90	Y225M-6	30
	2	26.00	433.3	21.40	Y225M-6	30	26.80	446.7	23.70	Y225M-6	30	27.40	456.7	26.90	Y225M-6	30

选型注意说明：压力 > 1.5MPa（阴影部分）的选型需向我公司咨询及索取相关资料

CL2G/CL2GR系列双螺杆泵性能表（950r/min）

规格	压力 (Mpa)	粘度(mm2/s)														
		6					75					150				
		流量		轴功率 (KW)	电机型号	电机功率 (KW)	流量		轴功率 (KW)	电机型号	电机功率 (KW)	流量		轴功率 (KW)	电机型号	电机功率 (KW)
		m^3/h	L/min				m^3/h	L/min				m^3/h	L/min			
96-132	0.5	33.70	561.7	5.97	Y160M-6	7.5	35.93	598.8	8.11	Y160L-6	11	36.31	605.2	9.35	Y160L-6	11
	1	29.75	495.8	11.10	Y180L-6	15	34.21	570.2	13.24	Y180L-6	15	34.97	582.8	14.47	Y200L1-6	18.5
	1.5	25.80	430.0	16.23	Y200L1-6	18.5	32.50	541.7	18.37	Y200L2-6	22	33.63	560.5	19.60	Y200L2-6	22
	2	21.85	364.2	21.36	Y225M-6	30	30.78	513.0	23.50	Y225M-6	30	32.29	538.2	24.73	Y225M-6	30
96-160	0.5	40.80	680.0	7.20	Y160L-6	11	43.60	726.7	9.80	Y160L-6	11	44.00	733.3	11.30	Y180L-6	15
	1	36.10	601.7	13.50	Y180L-6	15	41.50	691.7	16.00	Y200L1-6	18.5	42.40	706.7	17.50	Y200L2-6	22
	1.5	31.30	521.7	19.70	Y200L2-6	22	39.40	656.7	22.30	Y225M-6	30	40.80	680.0	23.80	Y225M-6	30
	2	26.50	441.7	25.90	Y225M-6	30	37.30	621.7	28.50	Y250M-6	37	39.10	651.7	30.00	Y250M-6	37
106-150	0.5	47.00	783.3	8.20	Y160L-6	49.90	832.7	11.10	13.30	Y180L-6	15	50.40	840.0	12.70	Y180L-6	15
	1	41.90	698.3	15.30	Y200L1-6	11	18.5	47.70	795.0	Y200L2-6	22	48.70	811.7	19.80	Y200L2-6	22
	1.5	36.80	613.3	22.40	Y225M-6	30	45.50	758.3	25.30	Y225M-6	30	46.90	781.7	26.90	Y225M-6	30
	2	31.60	526.6	29.60	Y250M-6	37	43.20	720.0	32.40	Y250M-6	37	45.20	753.3	34.00	Y250M-6	37
106-180	0.5	56.40	940.0	9.90	Y160L-6	11	59.90	998.3	13.30	Y180L-6	15	60.50	1008	15.30	Y200L1-6	18.5
	1	50.30	838.3	18.40	Y200L2-6	22	57.20	953.3	21.80	Y225M-6	30	58.40	973.3	23.80	Y225M-6	30
	1.5	44.10	735.0	26.90	Y225M-6	30	54.60	910.0	30.40	Y250M-6	37	56.30	938.3	32.30	Y250M-6	37
	2	38.00	633.3	35.50	Y280S-6	45	51.90	865.0	38.90	Y280S-6	45	54.20	903.3	40.80	Y280S-6	45
116-190	0.5	71.80	1197	12.40	Y180L-6	15	75.90	1265	16.60	Y200L1-6	18.5	76.60	1277	19.00	Y200L2-6	22
	1	64.50	1075	23.20	Y225M-6	30	72.70	1212	27.40	Y225M-6	30	74.10	1235	29.80	Y250M-6	37
	1.5	57.10	951.7	34.00	Y250M-6	37	69.60	1160	38.20	Y280S-6	45	71.70	1195	41.60	Y280S-6	45
	2	49.80	830.0	44.80	Y280M-6	55	66.40	1107	48.90	Y280M-6	55	69.20	1153	51.30	Y315S-6	75
126-180	0.5	80.70	1345	13.80	Y200L1-6	18.5	85.10	1418	18.40	Y200L2-6	22	85.80	1430	21.00	Y225M-6	30
	1	72.90	1215	25.90	Y225M-6	30	81.70	1362	30.40	Y250M-6	37	83.20	1387	33.00	Y250M-6	37
	1.5	65.20	1087	37.90	Y280S-6	45	78.30	1305	42.50	Y280M-6	55	80.50	1342	45.10	Y280M-6	55
	2	57.40	956.7	50.00	Y280M-6	55	74.90	1248	54.50	Y315S-6	75	77.90	1298	57.10	Y315S-6	75
126-210	0.5	94.10	1568	16.10	Y200L1-6	18.5	99.20	1653	21.40	Y225M-6	30	100.1	1668	24.50	Y225M-6	30
	1	85.10	1418	30.20	Y250M-6	37	95.30	1588	35.50	Y280S-6	45	97.00	1617	38.50	Y280S-6	45
	1.5	76.00	1267	44.30	Y280M-6	55	91.40	1523	49.50	Y280M-6	55	94.00	1567	52.60	Y315S-6	75
	2	67.00	1117	59.30	Y315S-6	75	87.40	1457	63.60	Y315S-6	75	90.90	1515	66.60	Y315S-6	75
140-196	0.5	109.2	1820	18.50	Y200L2-6	22	114.7	1912	24.40	Y225M-6	30	115.6	1927	27.70	Y225M-6	30
	1	99.50	1658	34.70	Y280S-6	45	110.4	1840	40.60	Y280S-6	45	112.3	1872	43.90	Y280M-6	55
	1.5	89.70	1495	50.90	Y315S-6	75	106.2	1770	56.80	Y315S-6	75	109.0	1817	60.10	Y315S-6	75
	2	80.00	1333	67.10	Y315S-6	75	102.0	1700	73.00	Y315M-6	90	105.7	1762	76.30	Y315M-6	90
140-230	0.5	128.1	2135	21.70	Y225M-6	30	134.6	2243	28.60	Y250M-6	37	135.6	2260	32.60	Y250M-6	37
	1	116.7	1945	40.70	Y280S-6	45	129.6	2160	47.60	Y280M-6	55	131.8	2197	51.60	Y315S-6	75
	1.5	105.3	1755	59.70	Y315S-6	75	124.6	2077	66.60	Y315S-6	75	127.9	2132	70.60	Y315M-6	90
	2	93.90	1565	78.70	Y315M-6	90	119.7	1995	85.60	Y315L1-6	110	124.0	2067	89.60	Y315L1-6	110
164-190	0.5	146.6	2443	24.50	Y225M-6	30	153.1	2552	31.80	Y250M-6	37	154.2	2570	36.10	Y280S-6	45
	1	135.0	2250	46.00	Y280M-6	55	148.1	2468	53.40	Y315S-6	75	150.3	2505	57.60	Y315S-6	75
	1.5	123.4	2057	67.60	Y315S-6	75	143.0	2383	74.90	Y315M-6	90	146.4	2440	79.20	Y315M-6	90
	2	111.8	1863	89.10	Y315L1-6	110	138.0	2300	95.50	Y315L1-6	110	142.4	2373	100.7	Y315L1-6	110
164-210	0.5	162.0	2700	27.00	Y225M-6	30	169.2	2820	35.20	Y280S-6	45	170.4	2840	39.90	Y280S-6	45
	1	149.2	2487	50.80	Y280M-6	55	163.7	2728	59.00	Y315S-6	75	166.1	2768	63.70	Y315S-6	75
	1.5	136.4	2273	74.70	Y315M-6	90	158.1	2635	82.80	Y315L1-6	110	161.8	2697	87.50	Y315L1-6	110
	2	123.6	2060	98.50	Y315L1-6	110	152.5	2542	106.6	Y315L2-6	132	157.4	2623	111.3	Y315L2-6	132

选型注意说明：压力 > 1.5MPa（阴影部分）的选型需向我公司咨询及索取相关资料

CL2G/CL2GR系列双螺杆泵性能表（950r/min）

规格	压力 (Mpa)	粘度(mm2/s) 380 流量 m³/h	380 流量 L/min	380 轴功率 (KW)	380 电机型号	380 电机功率 (KW)	760 流量 m³/h	760 流量 L/min	760 轴功率 (KW)	760 电机型号	760 电机功率 (KW)	1500 流量 m³/h	1500 流量 L/min	1500 轴功率 (KW)	1500 电机型号	1500 电机功率 (KW)
96-132	0.5	36.72	612.0	11.84	Y180L-6	15	36.95	615.8	14.62	Y200L1-6	18.5	37.13	618.8	18.46	Y200L2-6	22
	1	35.79	596.5	16.97	Y200L1-6	18.5	36.26	604.3	19.75	Y200L2-6	22	36.62	610.3	23.59	Y225M-6	30
	1.5	34.68	578.0	22.10	Y225M-6	30	35.57	592.8	24.88	Y225M-6	30	36.11	601.8	28.75	Y250M-6	37
	2	33.93	565.5	27.23	Y225M-6	30	34.86	578.0	30.01	Y250M-6	37	35.60	593.3	33.85	Y250M-6	37
96-160	0.5	44.50	741.7	14.40	Y200L1-6	18.5	44.80	746.7	17.70	Y200L2-6	22	45.00	750.0	22.40	Y225M-6	30
	1	43.40	723.3	20.60	Y200L2-6	22	44.00	733.3	23.90	Y225M-6	30	44.40	740.0	28.60	Y250M-6	37
	1.5	42.30	705.0	26.80	Y225M-6	30	43.10	718.3	30.20	Y250M-6	37	43.80	730.0	34.80	Y280S-6	45
	2	41.10	685.0	33.00	Y250M-6	37	42.30	705.0	36.40	Y280S-6	45	43.20	720.0	41.00	Y280S-6	45
106-150	0.5	51.00	850.0	16.00	Y200L1-6	18.5	51.30	855.0	19.80	Y200L2-6	22	51.50	858.3	24.90	Y225M-6	30
	1	49.70	828.3	23.20	Y225M-6	30	50.40	840.0	26.90	Y225M-6	30	50.80	846.7	32.00	Y250M-6	37
	1.5	48.50	808.3	30.30	Y250M-6	37	49.50	825.0	34.00	Y250M-6	37	50.20	836.7	39.10	Y280S-6	45
	2	47.30	788.3	37.40	Y280S-6	45	48.60	810.0	41.10	Y280S-6	45	49.50	825.0	46.20	Y280M-6	55
106-180	0.5	61.10	1018	19.30	Y200L2-6	22	61.50	1025	23.70	Y225M-6	30	61.80	1030	29.80	Y250M-6	37
	1	59.70	995.0	27.80	Y225M-6	30	60.40	1007	32.20	Y250M-6	37	61.00	1017	38.40	Y280S-6	45
	1.5	58.20	970.0	36.30	Y280S-6	45	59.40	990.0	40.80	Y280S-6	45	60.20	1003	46.90	Y280M-6	55
	2	56.80	946.7	44.80	Y280M-6	55	58.30	971.7	49.30	Y280M-6	55	59.40	990.0	55.40	Y315S-6	75
116-190	0.5	77.40	1290	23.90	Y225M-6	30	77.80	1297	29.30	Y250M-6	37	78.20	1303	36.80	Y280S-6	45
	1	75.70	1262	34.70	Y280S-6	45	76.60	1277	40.10	Y280S-6	45	77.20	1287	47.60	Y280M-6	55
	1.5	73.90	1232	45.40	Y280M-6	55	75.30	1255	50.90	Y280M-6	55	76.30	1272	58.40	Y315S-6	75
	2	72.20	1203	56.20	Y315S-6	75	74.00	1233	61.60	Y315S-6	75	75.30	1255	69.10	Y315S-6	75
126-180	0.5	86.60	1443	26.20	Y225M-6	30	87.10	1452	32.10	Y250M-6	37	87.40	1457	40.30	Y280S-6	45
	1	84.80	1413	38.30	Y280S-6	45	85.70	1428	44.20	Y280M-6	55	86.40	1440	52.30	Y315S-6	75
	1.5	83.00	1383	50.30	Y280M-6	55	84.40	1407	56.20	Y315S-6	75	85.40	1423	64.40	Y315S-6	75
	2	81.10	1352	62.40	Y315S-6	75	83.00	1383	68.30	Y315S-6	75	84.40	1407	76.40	Y315M-6	90
126-210	0.5	101.0	1683	30.60	Y250M-6	37	101.6	1693	37.50	Y280S-6	45	102.0	1700	47.00	Y280M-6	55
	1	98.90	1648	44.70	Y280M-6	55	100.0	1667	51.50	Y315S-6	75	100.8	1680	61.00	Y315S-6	75
	1.5	96.80	1613	58.70	Y315S-6	75	98.40	1640	65.60	Y315S-6	75	99.70	1662	75.10	Y315M-6	90
	2	94.70	1578	72.80	Y315M-6	90	96.80	1613	79.70	Y315M-6	90	98.50	1642	89.10	Y315L1-6	110
140-196	0.5	116.6	1943	34.60	Y280S-6	45	117.2	1953	42.20	Y280M-6	55	117.6	1960	52.70	Y315S-6	75
	1	114.3	1905	50.80	Y280M-6	55	115.5	1925	58.40	Y315S-6	75	116.4	1940	68.90	Y315S-6	75
	1.5	112.0	1867	67.00	Y315S-6	75	113.8	1897	74.60	Y315M-6	90	115.1	1918	85.10	Y315L1-6	110
	2	109.7	1828	83.20	Y315L1-6	110	112.1	1868	90.80	Y315L1-6	110	113.9	1898	101.3	Y315L1-6	110
140-230	0.5	136.8	2280	40.60	Y280S-6	45	137.5	2292	49.50	Y280M-6	55	138.0	2300	61.90	Y315S-6	75
	1	134.1	2235	59.60	Y315S-6	75	135.5	2258	68.50	Y315S-6	75	136.6	2277	80.90	Y315M-6	90
	1.5	131.5	2192	78.60	Y315M-6	90	133.5	2225	87.50	Y315L1-6	110	135.1	2252	99.90	Y315L1-6	110
	2	128.8	2147	97.60	Y315L1-6	110	131.5	2192	106.5	Y315L2-6	132	133.6	2227	118.9	Y315L2-6	132
164-190	0.5	155.4	2590	44.70	Y280M-6	55	156.1	2602	54.30	Y315S-6	75	156.6	2610	67.60	Y315S-6	75
	1	152.7	2545	66.30	Y315S-6	75	154.1	2568	75.80	Y315M-6	90	155.1	2585	89.10	Y315L1-6	110
	1.5	150.0	2500	87.30	Y315L1-6	110	152.1	2535	97.40	Y315L1-6	110	153.6	2560	110.7	Y315L2-6	132
	2	147.3	2455	109.3	Y315L2-6	132	150.0	2500	118.9	Y315L2-6	132	152.1	2535	132.2	Y355S-6	160
164-210	0.5	171.8	2863	49.40	Y280M-6	55	172.6	2877	60.00	Y315S-6	75	173.1	2885	74.70	Y315M-6	90
	1	168.8	2813	73.20	Y315M-6	90	170.3	2838	83.80	Y315L1-6	110	171.5	2858	98.50	Y315L1-6	110
	1.5	165.8	2763	97.00	Y315L1-6	110	168.1	2802	107.6	Y315L2-6	132	169.8	2830	122.3	Y355S-6	160
	2	162.7	2712	120.9	Y315L2-6	132	165.8	2763	131.5	Y355S-6	160	168.2	2803	146.1	Y355S-6	160

选型注意说明：压力 > 1.5MPa（阴影部分）的选型需向我公司咨询及索取相关资料

CL2G/CL2GR系列双螺杆泵性能表（1450r/min）

规格	压力 (Mpa)	粘度(mm2/s) 6 流量 m³/h	6 流量 L/min	6 轴功率 (KW)	6 电机型号	6 电机功率 (KW)	75 流量 m³/h	75 流量 L/min	75 轴功率 (KW)	75 电机型号	75 电机功率 (KW)	150 流量 m³/h	150 流量 L/min	150 轴功率 (KW)	150 电机型号	150 电机功率 (KW)
30-42	0.5	1.54	25.67	0.33	Y80M1-4	0.55	1.68	28.00	0.56	Y90S-4	1.1	1.70	28.33	0.70	Y90S-4	1.1
	1	1.29	21.50	0.58	Y90S-4	1.1	1.57	26.17	0.81	Y90L-4	1.5	1.62	27.00	0.94	Y90L-4	1.5
	1.5	1.04	17.33	0.82	Y90L-4	1.5	1.46	24.33	1.05	Y100L1-4	2.2	1.53	25.50	1.18	Y100L1-4	2.2
	2	0.80	13.33	1.06	Y100L1-4	2.2	1.36	22.67	1.29	Y100L1-4	2.2	1.45	24.17	1.43	Y100L1-4	2.2
30-54	0.5	1.98	33.00	0.43	Y80M2-4	0.75	2.16	36.00	0.73	Y90S-4	1.1	2.19	36.50	0.90	Y90L-4	1.5
	1	1.66	27.67	0.74	Y90L-4	1.5	2.02	33.67	1.04	Y100L1-4	2.2	2.08	34.67	1.21	Y100L1-4	2.2
	1.5	1.34	22.33	1.06	Y100L1-4	2.2	1.88	31.33	1.35	Y100L1-4	2.2	1.97	32.83	1.52	Y100L2-4	3.0
	2	1.03	17.17	1.37	Y100L1-4	2.2	1.74	29.00	1.66	Y100L2-4	3.0	1.86	31.00	1.83	Y100L2-4	3.0
40-52	0.5	3.47	57.83	0.70	Y90S-4	1.1	3.73	62.17	1.13	Y100L1-4	2.2	3.77	62.83	1.37	Y100L1-4	2.2
	1	3.01	50.17	1.24	Y100L1-4	2.2	3.53	58.83	1.66	Y100L2-4	3.0	3.62	60.33	1.90	Y100L2-4	3.0
	1.5	2.55	42.50	1.77	Y100L2-4	3.0	3.33	55.50	2.20	Y100L2-4	3.0	3.46	57.67	2.44	Y100L2-4	3.0
	2	2.09	34.83	2.31	Y100L2-4	3.0	3.13	52.17	2.73	Y112M-4	4.0	3.30	55.00	2.98	Y112M-4	4.0
40-66	0.5	4.40	73.33	0.89	Y90L-4	1.5	4.73	78.83	1.43	Y100L1-4	2.2	4.79	79.83	1.74	Y100L2-4	3.0
	1	3.82	63.67	1.57	Y100L2-4	3.0	4.48	74.67	2.11	Y100L2-4	3.0	4.59	76.50	2.42	Y100L2-4	3.0
	1.5	3.23	53.83	2.25	Y100L2-4	3.0	4.23	70.50	2.79	Y112M-4	4.0	4.39	73.17	3.10	Y112M-4	4.0
	2	2.65	44.17	2.93	Y112M-4	4.0	3.97	66.17	3.47	Y132S-4	5.5	4.19	69.83	3.78	Y132S-4	5.5
48-60	0.5	5.84	97.33	1.14	Y100L1-4	2.2	6.23	103.8	1.77	Y100L2-4	3.0	6.30	105.0	2.14	Y100L2-4	3.0
	1	5.15	85.83	2.03	Y100L2-4	3.0	5.93	98.83	2.66	Y112M-4	4.0	6.06	101.0	3.03	Y112M-4	4.0
	1.5	4.47	74.50	2.92	Y112M-4	4.0	5.63	93.83	3.55	Y132S-4	5.5	5.83	97.17	3.92	Y132S-4	5.5
	2	3.78	63.00	3.81	Y132S-4	5.5	5.33	88.83	4.44	Y132S-4	5.5	5.60	84.33	4.81	Y132M-4	7.5
48-80	0.5	7.79	129.8	1.52	Y100L2-4	3.0	8.31	138.5	2.37	Y100L2-4	3.0	8.40	140.0	2.85	Y112M-4	4.0
	1	6.87	114.5	2.71	Y112M-4	4.0	7.91	131.8	3.55	Y132S-4	5.5	8.09	134.8	4.04	Y132S-4	5.5
	1.5	5.96	99.33	3.89	Y132S-4	5.5	7.51	125.2	4.74	Y132M-4	7.5	7.77	129.5	5.23	Y132M-4	7.5
	2	5.04	84.00	5.08	Y132M-4	7.5	7.11	118.5	5.92	Y132M-4	7.5	7.46	124.3	6.41	Y132M-4	7.5
62-72	0.5	11.89	198.2	2.22	Y100L2-4	3.0	12.56	209.3	3.33	Y112M-4	4.0	12.67	211.2	3.98	Y132S-4	5.5
	1	10.71	178.5	4.00	Y132S-4	5.5	12.05	200.8	5.12	Y132M-4	7.5	12.27	204.5	5.76	Y112M-4	7.5
	1.5	9.53	158.8	5.78	Y132M-4	7.5	11.53	192.2	6.90	Y160M-4	11	11.87	197.8	7.54	Y160M-4	11
	2	8.35	142.2	7.56	Y160M-4	11	11.02	183.7	8.68	Y160M-4	11	11.47	191.2	9.32	Y160M-4	11
62-104	0.5	17.18	286.3	3.21	Y112M-4	4.0	18.14	302.3	4.82	Y132M-4	7.5	18.30	305.0	5.75	Y132M-4	7.5
	1	15.47	257.8	5.78	Y132M-4	7.5	17.40	290.0	7.39	Y160M-4	11	17.73	295.5	8.32	Y160M-4	11
	1.5	13.77	229.5	8.35	Y160M-4	11	16.65	277.5	9.96	Y160L-4	15	17.15	285.8	10.89	Y160L-4	15
	2	12.06	201.0	10.93	Y160L-4	15	15.92	265.3	12.53	Y160L-4	15	16.57	276.2	13.46	Y160L-4	15
70-96	0.5	20.36	339.3	3.73	Y132S-4	5.5	21.41	356.8	5.52	Y132M-4	7.5	21.59	359.8	6.55	Y132M-4	7.5
	1	18.49	308.2	6.76	Y160M-4	11	20.60	343.3	8.55	Y160M-4	11	20.95	349.2	9.58	Y160M-4	11
	1.5	16.63	277.2	9.79	Y160M-4	11	19.79	329.8	11.57	Y160L-4	15	20.32	338.7	12.61	Y160L-4	15
	2	14.77	241.2	12.81	Y160L-4	15	18.89	314.8	14.60	Y180M-4	18.5	19.69	328.2	15.63	Y180M-4	18.5
70-118	0.5	25.02	417.0	4.59	Y132S-4	5.5	26.32	438.7	6.79	Y160M-4	11	26.53	442.2	8.05	Y160M-4	11
	1	22.37	372.8	8.31	Y160M-4	11	25.32	422.0	10.51	Y160L-4	15	25.76	429.3	11.78	Y160L-4	15
	1.5	20.44	340.7	12.03	Y160L-4	15	24.32	405.3	14.23	Y180M-4	18.5	24.98	416.3	15.50	Y180M-4	18.5
	2	18.15	302.5	15.75	Y180M-4	18.5	23.33	388.8	17.95	Y180L-4	22	24.20	403.3	19.22	Y200L-4	30
82-114	0.5	33.46	557.7	6.00	Y132M-4	7.5	35.01	583.5	8.72	Y160M-4	11	35.27	587.8	10.29	Y160L-4	15
	1	30.71	511.8	10.94	Y160L-4	15	33.81	563.5	13.65	Y160L-4	15	34.34	572.3	15.22	Y180M-4	18.5
	1.5	27.96	466.0	15.87	Y180M-4	18.5	32.62	543.7	18.58	Y180L-4	22	33.41	556.8	20.15	Y180L-4	22
	2	25.21	420.2	20.80	Y200L-4	30	31.42	523.7	23.52	Y200L-4	30	32.47	541.2	25.08	Y200L-4	30
82-140	0.5	41.10	685.0	7.40	Y160M-4	11	43.00	716.7	10.70	Y160L-4	15	43.30	721.7	12.60	Y160L-4	15
	1	37.70	628.3	13.40	Y160L-4	15	41.50	691.7	16.80	Y180M-4	18.5	42.20	703.3	18.70	Y180L-4	22
	1.5	34.30	571.7	19.50	Y180L-4	22	40.10	668.3	22.80	Y200L-4	30	41.00	683.3	24.80	Y200L-4	30
	2	31.00	516.7	25.60	Y200L-4	30	38.60	660.0	28.90	Y225S-4	37	39.90	665.0	30.80	Y225S-4	37

选型注意说明：压力 > 1.5MPa（阴影部分）的选型需向我公司咨询及索取相关资料

CL2G/CL2GR系列双螺杆泵性能表（1450r/min）

规格	压力 (Mpa)	粘度(mm2/s)														
		380					760					1500				
		流量		轴功率 (KW)	电机型号	电机功率 (KW)	流量		轴功率 (KW)	电机型号	电机功率 (KW)	流量		轴功率 (KW)	电机型号	电机功率 (KW)
		m^3/h	L/min				m^3/h	L/min				m^3/h	L/min			
30-42	0.5	1.73	28.83	0.97	Y90L-4	1.5	1.74	29.00	1.27	Y90L-4	1.5	1.75	29.17	1.68	Y100L1-4	2.2
	1	1.67	27.83	1.21	Y90L-4	1.5	1.70	28.33	1.51	Y100L1-4	2.2	1.72	28.67	1.92	Y100L2-4	3.0
	1.5	1.61	26.83	1.45	Y100L1-4	2.2	1.66	27.67	1.75	Y100L1-4	2.2	1.69	28.17	2.17	Y100L2-4	3.0
	2	1.55	25.83	1.70	Y100L1-4	2.2	1.61	26.83	2.00	Y100L2-4	3.0	1.66	27.67	2.41	Y100L2-4	3.0
30-54	0.5	2.22	37.00	1.24	Y90L-4	1.5	2.24	37.33	1.63	Y100L1-4	2.2	2.25	37.50	2.16	Y100L2-4	3.0
	1	2.15	35.83	1.55	Y100L1-4	2.2	2.18	36.33	1.94	Y100L2-4	3.0	2.21	36.83	2.47	Y100L2-4	3.0
	1.5	2.07	34.50	1.87	Y100L2-4	3.0	2.13	35.50	2.25	Y100L2-4	3.0	2.17	36.17	2.78	Y112M-4	4.0
	2	2.00	33.33	2.18	Y100L2-4	3.0	2.07	34.50	2.57	Y100L2-4	3.0	2.13	35.50	3.10	Y112M-4	4.0
40-52	0.5	3.82	63.67	1.86	Y100L2-4	3.0	3.85	64.17	2.41	Y100L2-4	3.0	3.87	64.50	3.17	Y112M-4	4.0
	1	3.71	61.83	2.40	Y100L2-4	3.0	3.77	62.83	2.95	Y112M-4	4.0	3.81	63.50	3.71	Y132S-4	5.5
	1.5	3.60	60.00	2.93	Y112M-4	4.0	3.69	61.50	3.58	Y132S-4	5.5	3.75	62.50	4.24	Y132S-4	5.5
	2	3.50	58.33	3.47	Y132S-4	5.5	3.61	60.17	4.02	Y132S-4	5.5	3.69	61.50	4.78	Y132M-4	7.5
40-66	0.5	4.85	80.83	2.36	Y100L2-4	3.0	4.89	81.50	3.06	Y112M-4	4.0	4.91	81.83	4.30	Y132S-4	5.5
	1	4.71	78.50	3.04	Y112M-4	4.0	4.78	79.67	3.74	Y132S-4	5.5	4.84	80.67	4.71	Y132S-4	5.5
	1.5	4.58	76.33	3.72	Y132S-4	5.5	4.68	78.00	4.42	Y132S-4	5.5	4.76	79.33	5.39	Y132M-4	7.5
	2	4.44	74.00	4.40	Y132S-4	5.5	4.58	76.33	5.10	Y132M-4	7.5	4.68	78.00	6.07	Y132M-4	7.5
48-60	0.5	6.37	106.2	2.88	Y112M-4	4.0	6.41	106.8	3.71	Y132S-4	5.5	6.44	107.3	4.85	Y132M-4	7.5
	1	6.21	103.5	3.77	Y132S-4	5.5	6.29	104.8	4.59	Y132S-4	5.5	6.35	105.8	5.73	Y132M-4	7.5
	1.5	6.04	100.7	4.66	Y132M-4	7.5	6.17	102.8	5.48	Y132M-4	7.5	6.26	104.3	6.62	Y160M-4	11
	2	5.88	98.00	5.55	Y132M-4	7.5	6.05	100.8	6.37	Y132M-4	7.5	6.17	102.8	7.51	Y160M-4	11
48-80	0.5	8.49	141.5	3.84	Y132S-4	5.5	8.55	142.5	4.94	Y132M-4	7.5	8.59	143.2	6.46	Y160M-4	11
	1	8.27	137.8	5.03	Y132M-4	7.5	8.38	139.7	6.13	Y132M-4	7.5	8.47	141.2	7.65	Y160M-4	11
	1.5	8.06	134.3	6.21	Y132M-4	7.5	8.22	137.0	7.31	Y160M-4	11	8.35	139.2	8.83	Y160M-4	11
	2	7.84	130.7	7.40	Y160M-4	11	8.06	134.3	8.50	Y160M-4	11	8.23	137.2	10.02	Y160L-4	15
62-72	0.5	12.78	213.0	5.28	Y132M-4	7.5	12.87	214.5	6.73	Y160M-4	11	12.92	215.3	8.73	Y160M-4	11
	1	12.52	208.7	7.06	Y160M-4	11	12.66	211.0	8.51	Y160M-4	11	12.77	212.8	10.51	Y160L-4	15
	1.5	12.24	204.0	8.84	Y160M-4	11	12.45	207.5	10.29	Y160L-4	15	12.66	211.0	12.29	Y160L-4	15
	2	11.96	199.3	10.62	Y160L-4	15	12.25	204.2	12.07	Y160L-4	15	12.46	207.7	14.07	Y180M-4	18.5
62-104	0.5	18.48	308.0	7.62	Y160M-4	11	18.58	309.7	9.72	Y160L-4	15	18.66	311.0	12.61	Y160L-4	15
	1	18.08	301.3	10.20	Y160L-4	15	18.29	304.8	12.29	Y160L-4	15	18.44	307.3	15.18	Y180M-4	18.5
	1.5	17.68	294.7	12.77	Y160L-4	15	17.99	299.8	14.86	Y180M-4	18.5	18.22	303.6	17.75	Y180L-4	22
	2	17.28	288.0	15.34	Y180M-4	18.5	17.69	294.8	17.43	Y180L-4	22	18.00	300.0	20.33	Y180L-4	22
70-96	0.5	21.78	363.0	8.64	Y160M-4	11	21.89	364.8	10.96	Y160L-4	15	21.98	366.3	14.18	Y180M-4	18.5
	1	21.34	355.7	11.67	Y160L-4	15	21.57	359.5	13.99	Y180M-4	18.5	21.74	362.3	17.20	Y180L-4	22
	1.5	20.90	348.3	14.69	Y180M-4	18.5	21.24	354.0	17.02	Y180L-4	22	21.49	358.2	20.23	Y180L-4	22
	2	20.47	341.2	17.72	Y180L-4	22	20.91	348.5	20.04	Y180L-4	22	21.25	354.2	23.26	Y200L-4	30
70-118	0.5	26.77	446.2	10.62	Y160L-4	15	26.91	448.5	13.48	Y160L-4	15	27.01	450.2	17.43	Y180L-4	22
	1	26.23	437.2	14.34	Y180M-4	18.5	26.51	441.8	17.20	Y180L-4	22	26.72	445.3	21.15	Y200L-4	30
	1.5	25.70	428.3	18.06	Y180L-4	22	26.11	435.2	20.92	Y200L-4	30	26.42	440.3	24.87	Y200L-4	30
	2	25.16	419.3	21.78	Y200L-4	30	25.71	428.5	24.64	Y200L-4	30	26.12	435.3	28.59	Y225S-4	37
82-114	0.5	35.56	592.7	13.45	Y160L-4	15	35.72	595.3	16.98	Y180L-4	22	35.85	597.5	21.86	Y200L-4	30
	1	34.91	581.8	18.29	Y180L-4	22	35.24	587.3	21.92	Y200L-4	30	35.49	591.5	26.79	Y200L-4	30
	1.5	34.27	571.2	23.32	Y200L-4	30	34.76	579.3	26.85	Y200L-4	30	35.14	585.7	31.73	Y225S-4	37
	2	33.62	560.3	28.25	Y225S-4	37	34.28	571.3	31.78	Y225S-4	37	34.78	579.7	36.66	Y225M-4	45
82-140	0.5	43.70	728.3	16.50	Y180M-4	18.5	43.90	731.7	20.90	Y200L-4	30	44.00	733.3	26.90	Y200L-4	30
	1	42.90	715.0	22.60	Y200L-4	30	43.30	721.7	26.90	Y200L-4	30	43.60	726.7	32.90	Y225S-4	37
	1.5	42.10	701.7	28.60	Y225S-4	37	42.70	711.7	33.00	Y225S-4	37	43.20	720.0	39.00	Y225M-4	45
	2	41.30	688.3	34.70	Y225M-4	45	42.10	701.7	39.00	Y225M-4	45	42.70	711.7	45.00	Y250M-4	55

选型注意说明：压力 > 1.5MPa（阴影部分）的选型需向我公司咨询及索取相关资料

CL2G/CL2GR系列双螺杆泵性能表（1450r/min）

规格	压力 (Mpa)	粘度(mm2/s)														
		6					75					150				
		流量		轴功率 (KW)	电机型号	电机功率 (KW)	流量		轴功率 (KW)	电机型号	电机功率 (KW)	流量		轴功率 (KW)	电机型号	电机功率 (KW)
		m^3/h	L/min				m^3/h	L/min				m^3/h	L/min			
96-132	0.5	53.51	891.8	9.42	Y160M-4	11	55.74	929.0	13.45	Y160L-4	15	56.12	935.3	15.78	Y180M-4	18.5
	1	49.56	826.0	17.25	Y180L-4	22	54.03	900.5	21.28	Y200L-4	30	54.78	913.0	23.61	Y200L-4	30
	1.5	45.61	760.2	25.08	Y200L-4	30	52.31	871.8	29.11	Y225S-4	37	53.44	890.7	31.44	Y225S-4	37
	2	41.66	694.3	32.90	Y225S-4	37	50.59	843.2	36.94	Y225M-4	45	52.10	868.3	38.27	Y250M-4	45
96-160	0.5	64.90	1082	11.40	Y160L-4	15	67.60	1127	16.30	Y180M-4	18.5	68.00	1133	19.10	Y180L-4	22
	1	60.10	1002	20.90	Y200L-4	30	65.50	1092	25.80	Y200L-4	30	66.40	1107	28.60	Y225S-4	37
	1.5	55.30	921.7	30.40	Y225S-4	37	63.40	1072	35.30	Y225M-4	45	64.80	1080	38.10	Y225M-4	45
	2	50.50	841.7	39.90	Y225M-4	45	61.30	102	44.80	Y250M-4	55	63.20	1053	47.60	Y250M-4	55
106-150	0.5	74.50	1242	13.00	Y160L-4	15	77.40	1290	18.30	Y180L-4	22	77.90	1298	21.40	Y200L-4	30
	1	69.40	1157	23.80	Y200L-4	30	75.20	1253	29.20	Y225S-4	37	76.10	1268	32.30	Y225S-4	37
	1.5	64.20	1070	34.70	Y225M-4	45	72.90	1215	40.00	Y225M-4	45	74.40	1240	43.10	Y250M-4	55
	2	59.10	985.0	45.50	Y250M-4	55	70.70	1178	50.90	Y250M-4	55	72.60	1210	54.00	Y280S-4	75
106-180	0.5	89.40	1490	15.60	Y180M-4	18.5	92.90	1548	22.00	Y200L-4	30	93.40	1557	25.70	Y200L-4	30
	1	83.20	1387	28.60	Y225S-4	37	90.20	1503	35.00	Y225M-4	45	91.40	1523	38.70	Y225M-4	45
	1.5	77.10	1285	41.60	Y225M-4	45	87.50	1458	48.00	Y250M-4	55	89.30	1488	51.80	Y250M-4	55
	2	70.90	1182	54.60	Y280S-4	75	84.80	1413	61.10	Y280S-4	75	87.20	1453	64.80	Y280S-4	75
116-190	0.5	113.4	1890	19.60	Y180L-4	22	117.6	1960	27.40	Y200L-4	30	117.3	1955	32.00	Y225S-4	37
	1	106.4	1773	36.00	Y225M-4	45	114.4	1907	43.90	Y250M-4	55	115.8	1930	48.40	Y250M-4	55
	1.5	98.80	1647	52.50	Y280S-4	75	111.2	1853	60.30	Y280S-4	75	113.3	1888	64.90	Y280S-4	75
	2	91.40	1523	68.90	Y280S-4	75	108.0	1800	76.80	Y280M-4	90	110.8	1847	81.30	Y280M-4	90
126-180	0.5	127.2	2120	21.80	Y200L-4	30	131.6	2193	30.30	Y225S-4	37	132.3	2205	35.20	Y225M-4	45
	1	119.5	1992	40.10	Y225M-4	45	128.2	2137	48.70	Y250M-4	55	129.7	2162	53.60	Y280S-4	75
	1.5	111.7	1862	58.50	Y280S-4	75	124.9	2082	67.10	Y280S-4	75	127.1	2118	72.00	Y280M-4	90
	2	103.9	1732	76.90	Y280M-4	90	121.5	2025	85.50	Y315S-4	110	124.4	2073	90.40	Y315S-4	110
126-210	0.5	148.4	2473	25.40	Y200L-4	30	153.5	2558	35.30	Y225M-4	45	154.4	2573	41.10	Y225M-4	45
	1	139.4	2323	46.80	Y250M-4	55	149.6	2493	56.80	Y280S-4	75	151.3	2522	62.50	Y280S-4	75
	1.5	130.3	2172	68.30	Y280S-4	75	145.7	2428	78.20	Y280M-4	90	148.3	2472	84.00	Y280M-4	90
	2	121.3	2022	89.70	Y315S-4	110	141.7	2362	99.70	Y315S-4	110	145.2	2420	105.4	Y315M-4	132
140-196	0.5	171.7	2862	29.10	Y225S-4	37	177.2	2953	40.10	Y225M-4	45	178.2	2970	46.50	Y250M-4	55
	1	162.0	2700	53.80	Y280S-4	75	173.0	2883	64.80	Y280S-4	75	174.9	2915	71.20	Y280M-4	90
	1.5	152.3	2538	78.50	Y280M-4	90	168.8	2813	89.60	Y315S-4	110	171.6	2860	95.90	Y315S-4	110
	2	142.6	2377	103.2	Y315S-4	110	164.6	2743	114.3	Y315M-4	132	168.3	2805	120.7	Y315M-4	132
140-230	0.5	201.5	3358	34.10	Y225S-4	37	208.0	3467	47.10	Y250M-4	55	209.1	3485	54.60	Y280S-4	75
	1	190.1	3168	63.10	Y280S-4	75	203.0	3383	76.10	Y280M-4	90	205.2	3420	83.60	Y280M-4	90
	1.5	178.7	2978	92.10	Y315S-4	110	198.1	3302	105.0	Y315M-4	132	201.3	3355	112.6	Y315M-4	132
	2	167.3	2788	121.2	Y315M-4	132	193.1	3218	134.1	Y315L1-4	160	197.5	3292	141.6	Y315L1-4	160
164-190	0.5	229.8	3830	38.40	Y225M-4	45	236.3	3938	52.30	Y280S-4	75	237.4	3957	60.30	Y280S-4	75
	1	218.2	3637	71.30	Y280M-4	90	231.3	3855	85.20	Y315S-4	110	233.5	3892	93.20	Y315S-4	110
	1.5	206.6	3443	104.1	Y315M-4	132	226.3	3772	118.1	Y315M-4	132	229.6	3827	126.1	Y315L1-4	160
	2	195.0	3250	137.0	Y315L1-4	160	221.3	3688	150.9	Y355S1-4	185	225.7	3762	159.0	Y355S1-4	185
164-210	0.5	254.0	4233	42.40	Y250M-4	55	261.2	4353	57.80	Y280S-4	75	262.4	4373	66.70	Y280S-4	75
	1	241.2	4020	78.80	Y280M-4	90	255.7	4262	94.10	Y315S-4	110	258.1	4302	103.0	Y315M-4	132
	1.5	228.4	3807	115.1	Y315M-4	132	250.1	4168	130.5	Y315L1-4	160	253.8	4230	139.4	Y315L1-4	160
	2	215.6	3593	151.5	Y355S1-4	185	244.5	4075	166.8	Y355S1-4	185	249.4	4157	175.7	Y315L2-4	200

选型注意说明：压力 > 1.5MPa（阴影部分）的选型需向我公司咨询及索取相关资料

CL2G/CL2GR系列双螺杆泵性能表（1450r/min）

规格	压力 (Mpa)	粘度(mm2/s)														
		380					760					1500				
		流量		轴功率 (KW)	电机型号	电机功率 (KW)	流量		轴功率 (KW)	电机型号	电机功率 (KW)	流量		轴功率 (KW)	电机型号	电机功率 (KW)
		m^3/h	L/min				m^3/h	L/min				m^3/h	L/min			
96-132	0.5	56.53	942.2	20.49	Y180L-4	22	56.77	946.2	25.73	Y200L-4	30	56.95	949.2	32.97	Y225S-4	37
	1	55.60	926.7	28.31	Y225S-4	37	56.08	934.7	33.56	Y225S-4	37	56.44	940.7	40.80	Y225M-4	45
	1.5	54.67	911.2	36.14	Y225M-4	45	55.38	923.0	41.38	Y225M-4	45	55.93	932.2	48.63	Y250M-4	55
	2	53.75	895.8	43.97	Y250M-4	55	54.69	911.5	49.21	Y250M-4	55	55.41	923.5	56.46	Y280S-4	75
96-160	0.5	68.50	1142	24.80	Y200L-4	30	68.80	1147	31.20	Y225S-4	37	69.00	1150	40.00	Y225M-4	45
	1	67.40	1123	34.30	Y225S-4	37	68.00	1133	40.70	Y225M-4	45	68.40	1140	49.50	Y250M-4	55
	1.5	66.30	1105	43.80	Y250M-4	55	67.10	1118	50.20	Y250M-4	55	67.80	1130	59.00	Y280S-4	75
	2	65.20	1087	53.30	Y280S-4	75	66.30	1105	59.70	Y280S-4	75	67.20	1120	68.40	Y280S-4	75
106-150	0.5	78.40	1307	27.70	Y200L-4	30	78.70	1312	34.70	Y225M-4	45	78.90	1315	44.30	Y250M-4	55
	1	77.20	1287	38.60	Y225M-4	45	77.80	1297	45.50	Y250M-4	55	78.30	1305	55.20	Y280S-4	75
	1.5	76.00	1267	49.40	Y250M-4	55	76.90	1282	56.40	Y280S-4	75	77.60	1293	66.00	Y280S-4	75
	2	74.80	1247	60.20	Y280S-4	75	76.00	1267	67.20	Y280S-4	75	77.00	1283	76.90	Y280M-4	90
106-180	0.5	94.10	1568	33.20	Y225S-4	37	94.50	1575	41.60	Y225M-4	45	94.70	1578	53.20	Y280S-4	75
	1	92.60	1543	46.30	Y250M-4	55	93.40	1557	54.60	Y280S-4	75	93.90	1565	66.20	Y280S-4	75
	1.5	91.20	1520	59.30	Y280S-4	75	92.30	1538	67.70	Y280S-4	75	93.10	1552	79.20	Y280M-4	90
	2	89.70	1495	72.30	Y280M-4	90	91.20	1520	80.70	Y280M-4	90	92.30	1538	92.20	Y315S-4	110
116-190	0.5	119.0	1983	41.20	Y225M-4	45	119.5	1992	51.40	Y280S-4	75	119.8	1997	65.50	Y280S-4	75
	1	117.3	1955	57.60	Y280S-4	75	118.2	1970	67.80	Y280S-4	75	118.9	1982	82.00	Y280M-4	90
	1.5	115.6	1927	74.10	Y280M-4	90	116.9	1948	84.30	Y280M-4	90	117.9	1965	98.40	Y315S-4	110
	2	113.9	1898	90.50	Y315S-4	110	115.6	1927	100.7	Y315S-4	110	117.0	1950	114.9	Y315M-4	132
126-180	0.5	133.2	2220	45.20	Y250M-4	55	133.6	2227	56.20	Y280S-4	75	134.0	2233	71.60	Y280M-4	90
	1	131.3	2188	63.60	Y280S-4	75	132.3	2205	74.60	Y280M-4	90	133.0	2217	90.00	Y315S-4	110
	1.5	129.5	2158	81.90	Y280M-4	90	130.9	2182	93.00	Y315S-4	110	132.0	2200	108.4	Y315M-4	132
	2	127.7	2128	100.3	Y315S-4	110	129.5	2158	111.4	Y315M-4	132	131.0	2183	126.7	Y315L1-4	160
126-210	0.5	155.4	2590	52.70	Y280S-4	75	155.9	2598	65.60	Y280S-4	75	156.3	2605	83.50	Y280M-4	90
	1	153.2	2553	74.10	Y280M-4	90	154.3	2572	87.10	Y315S-4	110	155.1	2585	105.0	Y315M-4	132
	1.5	151.1	2518	95.60	Y315S-4	110	152.7	2545	108.5	Y315M-4	132	154.0	2567	126.4	Y315L1-4	160
	2	149.0	2483	117.1	Y315M-4	132	151.1	2518	130.0	Y315L1-4	160	152.8	2547	147.9	Y315L1-4	160
140-196	0.5	179.2	2987	59.40	Y280S-4	75	179.8	2997	73.70	Y280M-4	90	180.2	3003	93.60	Y315S-4	110
	1	176.9	2948	84.10	Y315S-4	110	178.1	2968	98.40	Y315S-4	110	178.9	2982	118.3	Y315M-4	132
	1.5	174.6	2910	108.8	Y315M-4	132	176.3	2938	123.2	Y315M-4	132	177.7	2962	143.0	Y315L1-4	160
	2	172.3	2872	133.5	Y315L1-4	160	174.6	2910	147.9	Y315L1-4	160	176.4	2940	167.7	Y355S1-4	185
140-230	0.5	210.3	3505	69.70	Y280S-4	75	210.9	3515	86.50	Y315S-4	110	211.5	3525	109.8	Y315M-4	132
	1	207.6	3460	98.70	Y315S-4	110	208.9	3482	115.5	Y315M-4	132	210.5	3508	138.8	Y315L1-4	160
	1.5	204.9	3415	127.7	Y315L1-4	160	206.9	3448	144.5	Y315L1-4	160	208.5	3475	167.8	Y355S1-4	185
	2	202.2	3370	156.7	Y355S1-4	185	204.9	3415	173.5	Y315S1-4	185	207.0	3450	196.8	Y355M1-4	220
164-190	0.5	238.7	3978	76.60	Y280M-4	90	239.4	3990	94.60	Y315S-4	110	239.9	3998	119.6	Y315M-4	132
	1	235.9	3932	109.4	Y315M-4	132	237.3	3955	127.5	Y315L1-4	160	238.4	3973	152.5	Y355S1-4	185
	1.5	233.2	3887	142.3	Y315L1-4	160	235.3	3922	160.4	Y355S1-4	185	236.9	3948	185.4	Y315L2-4	200
	2	230.5	3842	175.2	Y315L2-4	200	233.3	3888	193.3	Y355M1-4	220	235.4	3923	218.3	Y355M2-4	250
164-210	0.5	263.8	4397	84.60	Y315S-4	110	264.5	4408	104.6	Y315M-4	132	265.1	4418	132.2	Y315L1-4	160
	1	260.8	4347	121.0	Y315M-4	132	262.3	4372	141.0	Y315L1-4	160	263.5	4392	168.6	Y355S1-4	185
	1.5	257.8	4297	157.3	Y355S1-4	185	260.1	4335	177.3	Y315L2-4	200	261.8	4363	204.9	Y355M1-4	220
	2	254.7	4245	193.7	Y355M1-4	220	257.8	4297	213.6	Y355M2-4	250	260.2	4337	241.3	Y355L1-4	280

选型注意说明：压力 > 1.5MPa（阴影部分）的选型需向我公司咨询及索取相关资料

CLW/CLM系列双螺杆泵

CLW/CLM Series Twin Screw Pump

CLW/CLM性能范围

- 介质粘度：1.5×106Cst
- 压力：1～6.3MPa
- 流量：0～2000m3/h
- 温度：-20℃～350℃
- 最高转速：1800rpm

产品特点

- 铸造结构，结构紧凑，较好的经济性
- 拥有很强的自吸能力
- 转子轴向平衡的设计不产生额外的轴向力，轴承负荷低
- 流量大、压力高，可输送高温介质
- 可更换的螺套设计，维修方便快捷，成本低
- 可油气混输，适合干运行，能最大程度的保障泵的安全运行

产品结构图

主要由主动轴和从动轴及分别装在主、从动轴上的同步齿轮组成，每根轴上装有一对旋向相反的螺旋套，主动轴通过同步齿轮将动力传递给从动轴，因而主、从轴上相互啮合的螺旋套相互不接触。

当泵工作时，主、从动轴上相互啮合的螺旋套和泵体或衬套间形成一个容积恒定的密闭腔室，从泵进口法兰进入泵腔的流体介质均匀地分别流向螺杆轴的两端，然后进入密闭室，随螺杆轴的转动分别被送到泵体中间，两者汇合在一起，最终送达泵的出口，从而实现泵输送的目的。

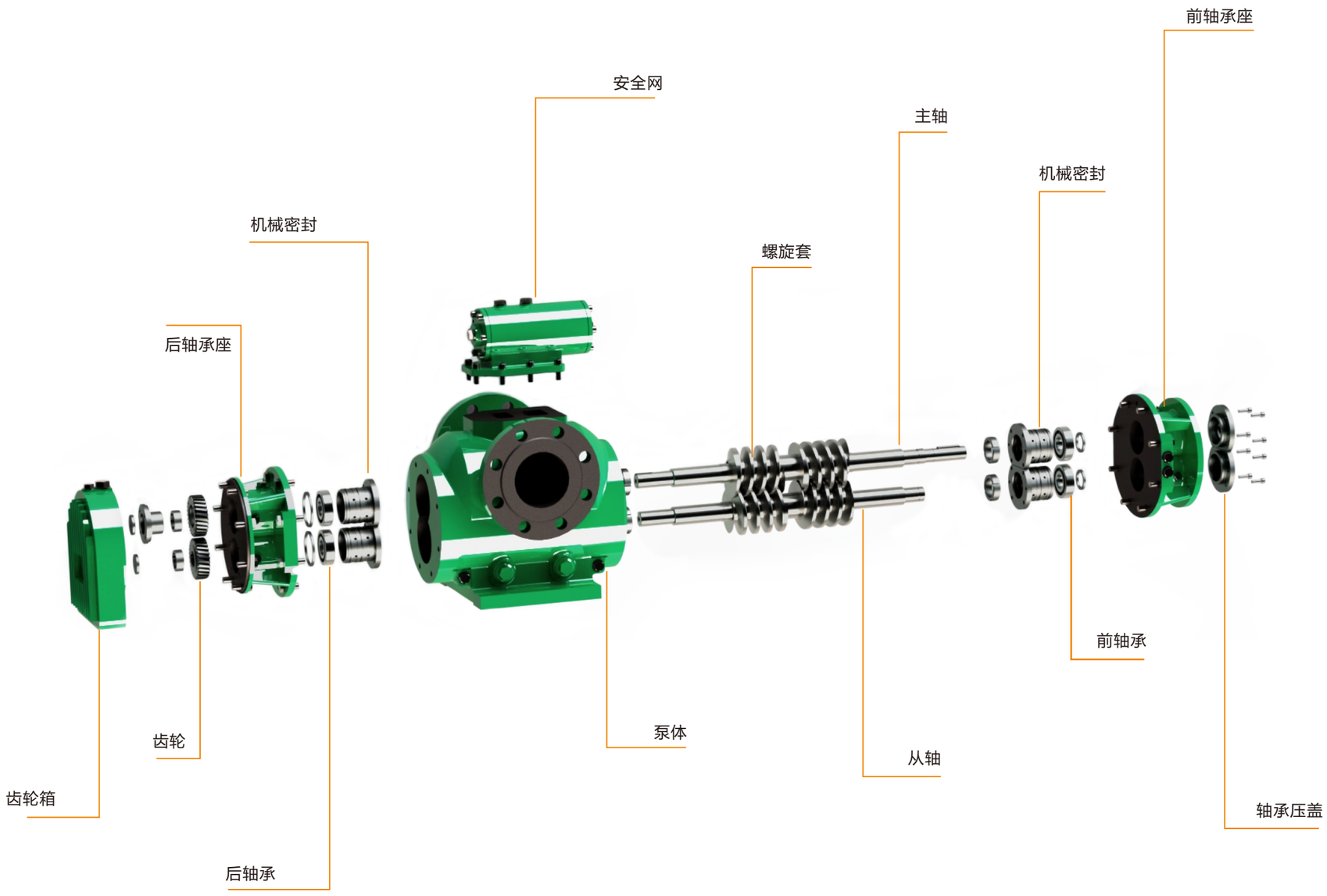

CLW/CLM系列双螺杆泵剖视图

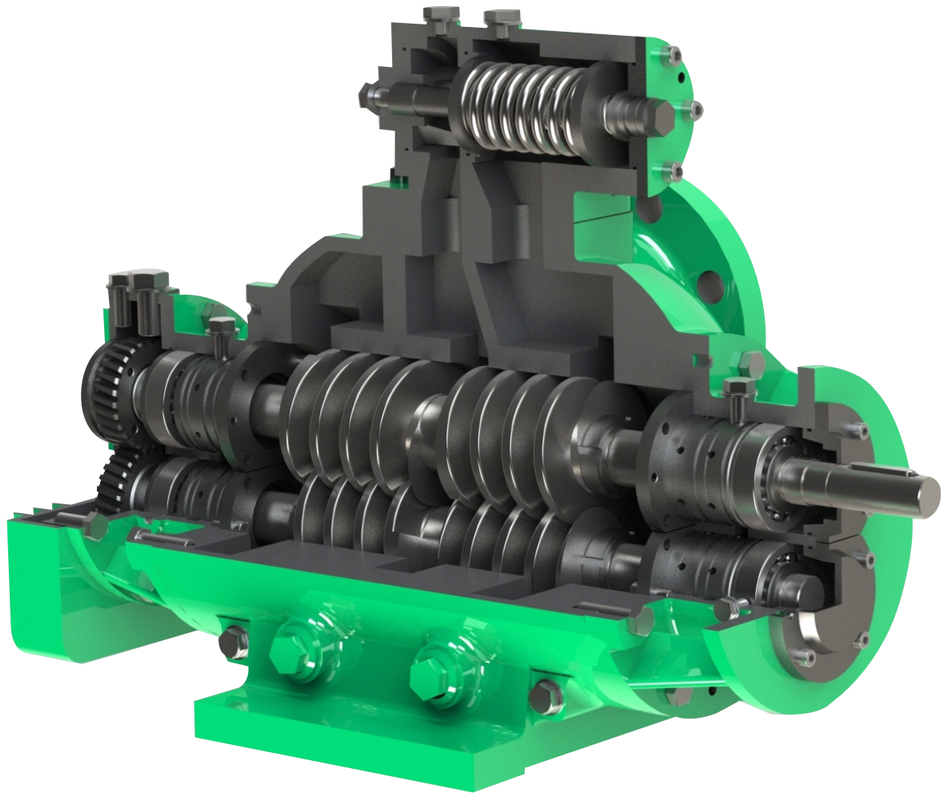

采用同步齿轮传动，转动零件互不接触，轴承外置，独立润滑，不受介质影响，所以输送介质范围较广，可以输送各种性质的流体介质，包括低粘性和高粘性、润滑性和非润滑性等。

泵体为双层结构，可通过热蒸汽或导热油对泵内介质进行全面加热和保温，加热充分、迅速。

被输送流体介质在泵体内只做连续的轴向运动，流量平稳无脉动，可平稳、无剪切输送液体，保证介质的性能和结构不会发生改变。

CLW系列双螺杆泵性能表（950r/min）

规格	压力 (Mpa)	粘度(mm2/s)									
		300					750				
		流量		轴功率 (KW)	电机型号	电机功率 (KW)	流量		轴功率 (KW)	电机型号	电机功率 (KW)
		m^3/h	L/min				m^3/h	L/min			
100-30	0.2	14.4	240	4.0	Y160M-6	7.5	14.7	245	5.2	Y160M-6	7.5
	0.4	13.9	232	4.9	Y160M-6	7.5	14.3	238	6.0	Y160L-6	11
	0.6	13.4	223	5.7	Y160L-6	11	13.9	232	6.9	Y160L-6	11
	0.8	13.0	217	6.6	Y160L-6	11	13.6	227	7.7	Y160L-6	11
	1.0	12.6	210	7.4	Y160L-6	11	13.3	222	8.6	Y180L-6	15
	1.2	12.2	203	8.3	Y180L-6	15	13.0	217	9.4	Y180L-6	15
	1.4	11.9	198	9.1	Y180L-6	15	12.7	212	10.3	Y180L-6	15
	1.6	11.5	192	10.0	Y180L-6	15	12.5	208	11.1	Y180L-6	15
	1.8	11.1	185	10.8	Y180L-6	15	12.2	203	12.0	Y180L-6	15
	2.0	10.8	180	11.7	Y180L-6	15	12.0	200	12.8	Y180L-6	15
100-40	0.2	19.9	332	4.7	Y160M-6	7.5	20.0	333	6.0	Y160L-6	11
	0.4	19.2	320	5.9	Y160L-6	11	19.6	327	7.1	Y160L-6	11
	0.6	18.6	310	7.0	Y160L-6	11	19.2	320	8.3	Y180L-6	15
	0.8	18.1	302	8.2	Y180L-6	15	18.8	313	9.4	Y180L-6	15
	1.0	17.6	293	9.3	Y180L-6	15	18.4	307	10.6	Y180L-6	15
	1.2	17.1	285	10.5	Y180L-6	15	18.1	302	11.8	Y180L-6	15
	1.4	16.6	277	11.6	Y180L-6	15	17.7	295	12.9	Y200L1-6	18.5
	1.6	16.2	270	12.8	Y180L-6	15	17.4	290	14.1	Y200L1-6	18.5
	1.8	15.8	263	14.0	Y200L1-6	18.5	17.1	285	15.2	Y200L1-6	18.5
100-50	0.2	23.2	387	5.1	Y160M-6	7.5	23.4	390	6.5	Y160L-6	11
	0.4	22.3	370	6.5	Y160L-6	11	22.5	373	7.8	Y160L-6	11
	0.6	21.2	352	7.8	Y160L-6	11	21.4	355	9.2	Y180L-6	15
	0.8	20.2	335	9.2	Y180L-6	15	20.5	340	10.5	Y180L-6	15
	1.0	19.1	317	10.5	Y180L-6	15	19.3	320	11.9	Y180L-6	15
	1.2	18.1	300	11.9	Y180L-6	15	18.4	305	13.2	Y200L1-6	18.5
	1.4	17.2	285	13.2	Y200L1-6	18.5	17.4	289	14.6	Y200L2-6	22
	1.6	16.1	267	14.6	Y200L1-6	18.5	16.5	274	15.9	Y200L2-6	22
120-40	0.2	28.1	466	6.4	Y160L-6	11	29.2	484	8.3	Y160L-6	11
	0.4	27.7	459	7.8	Y160L-6	11	28.8	478	9.4	Y180L-6	15
	0.6	27.3	453	9.0	Y180L-6	15	28.4	471	10.5	Y180L-6	15
	0.8	26.9	446	10.7	Y180L-6	15	28.0	464	12.7	Y200L1-6	18.5
	1.0	26.5	439	14.2	Y200L1-6	18.5	27.6	458	16.9	Y200L2-6	22
	1.2	26.1	433	16.3	Y200L2-6	22	27.2	451	18.5	Y200L2-6	22
	1.4	25.7	426	17.8	Y200L2-6	22	26.8	445	20.4	Y225M-6	30
	1.6	25.3	419	20.0	Y225M-6	30	26.4	438	22.3	Y225M-6	30
	1.8	24.9	413	22.4	Y225M-6	30	26.0	431	24.6	Y225M-6	30
	2.0	24.6	408	24.5	Y225M-6	30	25.6	425	27.8	Y250M-6	37
120-50	0.2	32.1	535	8.8	Y180L-6	15	32.4	540	11.2	Y180L-6	15
	0.4	31.2	520	10.7	Y180L-6	15	31.7	528	13.1	Y200L1-6	18.5
	0.6	30.4	507	12.4	Y200L1-6	18.5	31.2	520	15.0	Y200L1-6	18.5
	0.8	29.6	493	14.3	Y200L2-6	22	30.7	512	16.8	Y200L2-6	22
	1.0	29.1	485	16.1	Y200L2-6	22	30.2	503	18.7	Y225M-6	30
	1.2	28.4	473	18.0	Y200L2-6	22	29.7	495	20.6	Y225M-6	30
	1.4	27.9	465	19.9	Y225M-6	30	29.3	488	22.4	Y225M-6	30
	1.6	27.2	453	21.7	Y225M-6	30	28.9	482	24.3	Y250M-6	37
	1.8	26.8	447	23.5	Y225M-6	30	28.5	475	26.2	Y250M-6	37
120-64	0.2	47.0	783	11.0	Y180L-6	15	47.6	793	13.9	Y200L1-6	18.5
	0.4	45.6	760	13.7	Y200L1-6	18.5	46.5	775	16.6	Y200L2-6	22
	0.6	44.3	738	16.4	Y200L2-6	22	45.6	760	19.4	Y225M-6	30
	0.8	43.1	718	19.2	Y225M-6	30	44.7	745	22.1	Y225M-6	30
	1.0	42.0	700	21.9	Y225M-6	30	43.9	732	24.8	Y250M-6	37
	1.2	41.0	683	24.6	Y225M-6	30	43.1	718	27.6	Y250M-6	37
	1.4	39.5	658	28.7	Y250M-6	37	42.0	700	31.6	Y250M-6	37

CLW系列双螺杆泵性能表（950r/min）

规格	压力 (Mpa)	粘度(mm2/s)									
		1500					2000				
		流量		轴功率 (KW)	电机型号	电机功率 (KW)	流量		轴功率 (KW)	电机型号	电机功率 (KW)
		m^3/h	L/min				m^3/h	L/min			
100-30	0.2	14.8	247	6.6	Y160L-6	11	14.8	247	6.9	Y160L-6	11
	0.4	14.5	242	7.4	Y160L-6	11	14.5	242	7.7	Y160L-6	11
	0.6	14.2	237	8.3	Y180L-6	15	14.3	238	8.6	Y180L-6	15
	0.8	13.9	232	9.1	Y180L-6	15	14.1	235	9.4	Y180L-6	15
	1.0	13.7	228	9.9	Y180L-6	15	13.8	230	10.3	Y180L-6	15
	1.2	13.5	225	10.8	Y180L-6	15	13.6	227	11.1	Y180L-6	15
	1.4	13.3	222	11.6	Y180L-6	15	13.4	223	11.9	Y180L-6	15
	1.6	13.0	217	12.5	Y200L1-6	18.5	13.2	220	12.8	Y200L1-6	18.5
	1.8	12.8	213	13.3	Y200L1-6	18.5	13.1	218	13.6	Y200L1-6	18.5
	2.0	12.6	210	14.2	Y200L1-6	18.5	12.9	215	14.5	Y200L1-6	18.5
100-40	0.2	20.3	338	7.5	Y160L-6	11	20.3	338	7.8	Y160L-6	11
	0.4	19.9	332	8.7	Y180L-6	15	20.0	333	9.0	Y180L-6	15
	0.6	19.5	325	9.8	Y180L-6	15	19.7	328	10.2	Y180L-6	15
	0.8	19.2	320	11.0	Y180L-6	15	19.4	323	11.3	Y180L-6	15
	1.0	18.9	315	12.1	Y200L1-6	18.5	19.1	328	12.5	Y200L1-6	18.5
	1.2	18.6	310	13.3	Y200L1-6	18.5	18.8	323	13.6	Y200L1-6	18.5
	1.4	18.4	307	14.4	Y200L1-6	18.5	18.6	310	14.8	Y200L1-6	18.5
	1.6	18.1	302	15.6	Y200L2-6	22	18.4	307	15.9	Y200L2-6	22
	1.8	17.9	298	16.8	Y200L2-6	22	18.1	302	17.1	Y200L2-6	22
100-50	0.2	23.6	393	8.1	Y160L-6	11	23.7	395	8.5	Y180L-6	15
	0.4	22.7	377	9.4	Y180L-6	15	22.8	379	9.8	Y180L-6	15
	0.6	21.6	359	10.8	Y180L-6	15	21.7	360	11.2	Y180L-6	15
	0.8	20.7	344	12.1	Y200L1-6	18.5	20.8	345	12.5	Y200L1-6	18.5
	1.0	19.5	323	13.5	Y200L1-6	18.5	19.6	325	13.9	Y200L1-6	18.5
	1.2	18.6	308	14.8	Y200L1-6	18.5	18.8	312	15.2	Y200L2-6	22
	1.4	17.6	292	16.2	Y200L2-6	22	17.8	295	16.5	Y200L2-6	22
	1.6	16.7	277	17.5	Y200L2-6	22	16.9	280	17.9	Y200L2-6	22
120-40	0.2	29.3	486	10.2	Y180L-6	15	29.5	489	12.2	Y180L-6	15
	0.4	29.0	481	12.2	Y180L-6	15	29.2	484	14.1	Y200L1-6	18.5
	0.6	28.7	476	14.1	Y200L1-6	18.5	28.9	479	16.2	Y200L2-6	22
	0.8	28.4	471	16.3	Y200L2-6	22	28.6	474	18.3	Y200L2-6	22
	1.0	28.1	466	18.6	Y200L2-6	22	28.3	469	20.4	Y225M-6	30
	1.2	27.7	459	20.9	Y225M-6	30	28.0	464	22.5	Y225M-6	30
	1.4	27.3	453	22.9	Y225M-6	30	27.7	459	24.5	Y225M-6	30
	1.6	26.9	446	25.1	Y225M-6	30	27.4	454	26.6	Y250M-6	37
	1.8	26.6	441	27.3	250M-6	37	27.0	448	28.7	Y250M-6	37
	2.0	26.3	436	29.4	Y250M-6	37	26.7	443	30.8	Y250M-6	37
120-50	0.2	32.4	540	14.3	Y200L1-6	18.5	32.6	543	15.0	Y200L1-6	18.5
	0.4	32.0	533	16.2	Y200L2-6	22	32.1	535	16.9	Y200L2-6	22
	0.6	31.6	527	18.1	Y200L2-6	22	31.7	528	18.8	Y225M-6	30
	0.8	31.2	520	19.9	Y225M-6	30	31.4	523	20.6	Y225M-6	30
	1.0	30.8	513	21.8	Y225M-6	30	31.0	517	22.5	Y225M-6	30
	1.2	30.5	508	23.7	Y225M-6	30	30.7	512	24.3	Y225M-6	30
	1.4	30.1	502	25.5	Y225M-6	30	30.4	507	26.2	Y250M-6	37
	1.6	29.7	495	27.4	Y250M-6	37	30.1	502	28.1	Y250M-6	37
	1.8	29.5	492	29.2	Y250M-6	37	29.8	497	29.9	Y250M-6	37
120-64	0.2	47.9	798	17.4	Y200L2-6	22	48.0	800	18.2	Y225M-6	30
	0.4	47.0	783	20.2	Y225M-6	30	47.2	787	21.0	Y225M-6	30
	0.6	46.3	772	22.9	Y225M-6	30	46.6	777	23.7	Y225M-6	30
	0.8	45.6	760	25.6	Y225M-6	30	45.9	765	26.4	Y225M-6	30
	1.0	45.0	750	28.4	Y250M-6	37	45.4	757	29.2	Y250M-6	37
	1.2	44.4	740	31.1	Y250M-6	37	44.8	747	31.9	Y250M-6	37
	1.4	43.5	725	35.2	Y280S-6	45	44.0	733	36.0	Y280S-6	45

CLW系列双螺杆泵性能表（950r/min）

规格	压力 (Mpa)	粘度(mm2/s)									
		300					750				
		流量		轴功率 (KW)	电机型号	电机功率 (KW)	流量		轴功率 (KW)	电机型号	电机功率 (KW)
		m^3/h	L/min				m^3/h	L/min			
140-50	0.2	50.0	830	11.0	Y180L-6	15	50.6	834	13.9	Y200L1-6	18.5
	0.4	48.6	806	13.7	Y200L1-6	18.5	49.5	821	16.6	Y200L2-6	22
	0.6	47.3	785	16.4	Y200L2-6	22	48.6	806	19.4	Y225M-6	30
	0.8	46.1	765	19.2	Y225M-6	30	47.7	791	22.1	Y225M-6	30
	1.0	45.0	747	21.9	Y225M-6	30	46.9	732	24.8	Y225M-6	30
	1.2	44.0	730	24.6	Y225M-6	30	46.1	778	27.6	Y250M-6	37
	1.4	43.1	715	28.7	Y250M-6	37	45.0	747	31.6	Y250M-6	37
	1.6	42.0	697	32.4	Y250M-6	37	44.1	732	35.4	Y280S-6	45
	1.8	41.1	682	36.2	Y280S-6	45	43.0	713	39.5	Y280S-6	45
	2.0	40.0	664	40.5	Y280S-6	45	42.2	700	44.3	Y280M-6	55
140-64	0.2	59.2	987	11.8	Y180L-6	15	59.3	988	14.9	Y200L1-6	18.5
	0.4	57.8	963	14.4	Y200L2-6	22	58.5	975	17.4	Y200L2-6	22
	0.6	56.8	947	17.8	Y200L2-6	22	57.7	962	20.7	Y225M-6	30
	0.8	55.8	930	21.2	Y225M-6	30	57.0	950	24.1	Y225M-6	30
	1.0	54.8	913	24.6	Y225M-6	30	56.3	938	27.7	Y250M-6	37
	1.2	53.9	898	28.0	Y250M-6	37	55.7	928	30.9	Y250M-6	37
	1.4	53.1	885	31.3	Y250M-6	37	55.1	918	34.3	Y280S-6	45
	1.6	52.3	872	34.7	Y280S-6	45	54.5	908	37.7	Y280S-6	45
	1.8	51.6	860	38.1	Y280S-6	45	53.9	898	41.0	Y280S-6	45
140-80	0.2	74.5	1236	14.2	Y200L2-6	22	75.0	1245	17.3	Y200L2-6	22
	0.4	72.5	1203	18.8	Y200L2-6	22	73.0	1211	21.7	Y225M-6	30
	0.6	70.3	1166	22.2	Y225M-6	30	70.8	1175	25.4	Y225M-6	30
	0.8	68.4	1135	26.6	Y250M-6	37	68.8	1142	29.6	Y250M-6	37
	1.0	66.5	1104	31.0	Y250M-6	37	67.4	1119	34.1	Y280S-6	45
	1.2	64.2	1065	35.4	Y280S-6	45	64.8	1076	38.5	Y280S-6	45
	1.4	62.3	1034	38.6	Y280S-6	45	63.0	1046	41.6	Y280M-6	55
169-64	0.2	89.3	1482	14.5	Y200L2-6	22	90.1	1496	18.2	Y200L2-6	22
	0.4	87.2	1447	19.7	Y225M-6	30	88.5	1469	23.1	Y225M-6	30
	0.6	85.3	1416	24.8	Y225M-6	30	87.2	1447	28.3	Y250M-6	37
	0.8	83.7	1389	30.0	Y250M-6	37	85.8	1424	33.4	Y280S-6	45
	1.0	82.1	1362	35.1	Y280S-6	45	84.8	1408	38.6	Y280S-6	45
	1.2	79.6	1321	40.1	Y280S-6	45	83.7	1389	43.5	Y280M-6	55
	1.4	78.0	1295	44.8	Y280M-6	55	82.6	1371	48.6	Y280M-6	55
	1.6	76.6	1272	49.7	Y280M-6	55	81.7	1356	53.5	Y315S-6	75
	1.8	75.1	1247	54.9	Y315S-6	75	80.6	1338	58.7	Y315S-6	75
	2.0	73.5	1220	59.8	Y315S-6	75	79.8	1325	63.5	Y315S-6	75
169-80	0.2	110.2	1829	19.3	Y225M-6	30	111.0	1843	23.3	Y225M-6	30
	0.4	108.1	1794	25.4	Y225M-6	30	108.9	1808	28.4	Y250M-6	37
	0.6	106.0	1760	31.5	Y250M-6	37	106.8	1773	34.5	Y280S-6	45
	0.8	104.1	1728	37.6	Y280S-6	45	104.9	1741	40.6	Y280S-6	45
	1.0	101.8	1690	43.7	Y280M-6	55	102.6	1703	46.7	Y280M-6	55
	1.2	99.7	1655	49.8	Y280M-6	55	100.5	1668	52.8	Y315S-6	75
	1.4	97.5	1618	55.9	Y315S-6	75	98.3	1632	58.9	Y315S-6	75
	1.6	95.3	1582	62.1	Y315S-6	75	96.1	1595	65.1	Y315S-6	75
	1.8	93.2	1547	68.5	Y315S-6	75	94.0	1560	71.5	Y315M-6	90
185-80	0.2	142.1	2359	22.3	Y225M-6	30	143.0	2374	27.5	Y225M-6	37
	0.4	139.7	2319	29.8	Y250M-6	37	141.3	2346	35.1	Y280S-6	45
	0.6	137.7	2286	37.3	Y280S-6	45	139.8	2321	42.6	Y280M-6	55
	0.8	135.7	2253	44.9	Y280M-6	55	138.3	2296	50.1	Y280M-6	55
	1.0	133.9	2223	52.4	Y315S-6	75	137.0	2274	57.7	Y315S-6	75
	1.2	132.2	2194	59.9	Y315S-6	75	135.8	2254	65.2	Y315S-6	75
	1.4	130.6	2168	67.5	Y315S-6	75	134.5	2233	72.7	Y315M-6	90
	1.6	129.0	2141	75.0	Y315M-6	90	133.4	2214	80.3	Y315M-6	90
	1.8	127.5	2116	82.5	Y315L1-6	110	132.2	2194	87.8	Y315L1-6	110
	2.0	125.8	2088	88.5	Y315L1-6	110	131.0	2175	93.2	Y315L1-6	110

CLW系列双螺杆泵性能表（950r/min）

规格	压力 (Mpa)	粘度(mm2/s)									
		1500					2000				
		流量		轴功率 (KW)	电机型号	电机功率 (KW)	流量		轴功率 (KW)	电机型号	电机功率 (KW)
		m^3/h	L/min				m^3/h	L/min			
140-50	0.2	50.9	845	17.4	Y200L2-6	22	51.0	846	18.2	Y200L2-6	22
	0.4	50.0	830	20.2	Y225M-6	30	50.2	833	21.0	Y225M-6	30
	0.6	49.3	818	22.9	Y225M-6	30	49.6	823	23.7	Y225M-6	30
	0.8	48.6	806	25.6	Y225M-6	30	48.9	811	26.4	Y225M-6	30
	1.0	48.0	796	28.4	Y250M-6	37	48.4	803	29.2	Y250M-6	37
	1.2	47.4	786	31.1	Y250M-6	37	47.8	793	31.9	Y250M-6	37
	1.4	46.5	772	35.2	Y280S-6	45	47.0	780	36.0	Y280S-6	45
	1.6	45.4	753	39.3	Y280S-6	45	46.3	768	40.2	Y280S-6	45
	1.8	44.3	735	43.5	Y280M-6	55	45.5	755	44.6	Y280M-6	55
	2.0	43.2	717	47.8	Y280M-6	55	44.6	740	48.8	Y280M-6	55
140-64	0.2	59.6	993	17.9	Y200L2-6	22	59.7	995	18.8	Y200L2-6	22
	0.4	58.9	982	20.8	Y225M-6	30	59.1	985	21.5	Y225M-6	30
	0.6	58.3	972	24.2	Y225M-6	30	58.5	975	24.9	Y225M-6	30
	0.8	57.7	962	27.5	Y225M-6	30	58.0	967	28.3	Y250M-6	37
	1.0	57.2	953	31.0	Y250M-6	37	57.5	958	31.7	Y250M-6	37
	1.2	56.7	945	34.3	Y280S-6	45	57.1	952	35.1	Y280S-6	45
	1.4	56.2	937	37.7	Y280S-6	45	56.6	943	38.5	Y280S-6	45
	1.6	55.8	930	41.1	Y280S-6	45	56.2	937	41.9	Y280M-6	55
	1.8	55.3	922	44.5	Y280M-6	55	55.8	926	45.2	Y280M-6	55
140-80	0.2	75.5	1253	20.3	Y225M-6	30	75.9	1260	22.8	Y225M-6	30
	0.4	73.4	1218	23.7	Y225M-6	30	73.8	1225	26.7	Y250M-6	37
	0.6	71.2	1182	28.4	Y250M-6	37	71.7	1190	31.4	Y250M-6	37
	0.8	69.3	1150	32.6	Y250M-6	37	69.7	1157	35.6	Y280S-6	45
	1.0	67.4	1119	37.1	Y280S-6	45	67.8	1125	40.1	Y280S-6	45
	1.2	65.3	1084	41.5	Y280M-6	55	65.8	1092	44.5	Y280M-6	55
	1.4	63.4	1052	44.6	Y280M-6	55	63.9	1061	47.6	Y280M-6	55
169-64	0.2	90.5	1502	22.2	Y225M-6	30	91.7	1522	23.1	Y225M-6	30
	0.4	89.3	1482	27.3	Y250M-6	37	89.6	1487	28.3	Y250M-6	37
	0.6	88.2	1464	32.5	Y250M-6	37	88.6	1471	33.4	Y280S-6	45
	0.8	87.3	1449	37.6	Y280S-6	45	87.7	1456	38.6	Y280S-6	45
	1.0	86.3	1432	42.8	Y280M-6	55	86.9	1443	43.7	Y280M-6	55
	1.2	85.2	1414	47.5	Y280M-6	55	85.8	1424	48.6	Y280M-6	55
	1.4	84.3	1399	52.1	Y315S-6	75	84.7	1406	53.7	Y315S-6	75
	1.6	83.3	1383	57.3	Y315S-6	75	83.8	1391	58.6	Y315S-6	75
	1.8	82.2	1364	62.2	Y315S-6	75	82.9	1376	63.7	Y315S-6	75
	2.0	81.3	1350	67.3	Y315S-6	75	81.8	1358	68.6	Y315M-6	90
169-80	0.2	111.8	1856	27.2	Y250M-6	37	112.6	1869	31.3	Y250M-6	37
	0.4	109.7	1821	32.4	Y250M-6	37	111.5	1851	36.3	Y280S-6	45
	0.6	107.6	1786	38.6	Y280S-6	45	108.4	1799	42.5	Y280M-6	55
	0.8	105.7	1755	44.6	Y280M-6	55	106.5	1768	48.7	Y280M-6	55
	1.0	103.4	1716	50.6	Y280M-6	55	104.2	1730	54.7	Y315S-6	75
	1.2	101.3	1682	56.9	Y315S-6	75	102.1	1695	60.8	Y315S-6	75
	1.4	99.1	1645	62.9	Y315S-6	75	99.9	1658	66.9	Y315S-6	75
	1.6	96.9	1609	69.2	Y315S-6	75	97.7	1622	73.1	Y315M-6	90
	1.8	94.8	1574	75.5	Y315M-6	90	95.6	1587	79.6	Y315M-6	90
185-80	0.2	143.6	2384	33.9	Y280S-6	45	143.8	2387	35.3	Y280S-6	45
	0.4	142.2	2361	41.4	Y280S-6	45	142.5	2366	42.8	Y280M-6	55
	0.6	141.0	2341	48.9	Y280M-6	55	141.4	2347	50.4	Y315S-6	75
	0.8	139.8	2321	56.5	Y315S-6	75	140.4	2331	57.9	Y315S-6	75
	1.0	138.8	2304	64.0	Y315S-6	75	139.4	2314	65.4	Y315S-6	75
	1.2	137.8	2287	71.5	Y315M-6	90	138.5	2299	73.0	Y315M-6	90
	1.4	136.8	2271	79.1	Y315M-6	90	137.6	2284	80.5	Y315M-6	90
	1.6	135.9	2256	86.6	Y315L1-6	110	136.8	2271	88.0	Y315L1-6	110
	1.8	135.0	2241	94.1	Y315L1-6	110	136.0	2258	95.6	Y315L1-6	110
	2.0	133.8	2221	102.2	Y315L2-6	132	135.1	2243	102.8	Y315L2-6	132

CLW系列双螺杆泵性能表（950r/min）

规格	压力 (Mpa)	粘度(mm2/s)									
		300					750				
		流量		轴功率 (KW)	电机型号	电机功率 (KW)	流量		轴功率 (KW)	电机型号	电机功率 (KW)
		m^3/h	L/min				m^3/h	L/min			
185-96	0.2	164.2	2726	23.7	Y225M-6	30	165.2	2742	29.3	Y250M-6	37
	0.4	161.6	2683	32.0	Y250M-6	37	163.3	2711	35.7	Y280S-6	45
	0.6	159.3	2644	40.2	Y280S-6	45	161.6	2683	45.7	Y280M-6	55
	0.8	157.2	2610	48.4	Y280M-6	55	160.1	2658	53.9	Y315S-6	75
	1.0	155.2	2576	56.6	Y315S-6	75	158.6	2633	62.2	Y315S-6	75
	1.2	153.3	2545	64.9	Y315S-6	75	157.2	2610	70.4	Y315M-6	90
	1.4	150.7	2502	77.2	Y315M-6	90	155.2	2576	82.7	Y315M-6	90
208-88	0.2	185.8	3097	36.5	Y280S-6	45	186.9	3115	45.8	Y280M-6	55
	0.4	183.0	3050	47.1	Y280M-6	55	184.8	3080	56.3	Y315S-6	75
	0.6	180.4	3007	57.6	Y315S-6	75	183.0	3050	66.9	Y315S-6	75
	0.8	178.1	2968	68.2	Y315S-6	75	181.3	3022	77.5	Y315M-6	90
	1.0	176.0	2933	78.7	Y315M-6	90	179.7	2995	88.0	Y315L1-6	110
	1.2	173.9	2898	89.3	Y315L1-6	110	178.2	2970	98.6	Y315L1-6	110
	1.4	172.0	2867	99.9	Y315L1-6	110	176.7	2945	109.1	Y315L2-6	132
	1.6	170.1	2835	110.4	Y315L2-6	132	175.3	2922	119.7	Y315L2-6	132
	1.8	168.2	2803	121.0	Y315L2-6	132	174.0	2900	130.2	Y355S-6	160
	2.0	166.1	2755	132.4	Y355S-6	160	173.2	2871	141.1	Y355S-6	160
208-96	0.2	209.8	3497	38.5	Y280S-6	45	211.2	3520	48.0	Y280M-6	55
	0.4	206.4	3440	50.4	Y280M-6	55	208.6	3477	59.9	Y315S-6	75
	0.6	203.4	3390	62.4	Y315S-6	75	206.4	3440	71.8	Y315M-6	90
	0.8	200.6	3343	74.3	Y315M-6	90	204.3	3405	83.8	Y315M-6	90
	1.0	198.0	3300	86.2	Y315L1-6	110	202.4	3373	95.7	Y315L1-6	110
	1.2	195.5	3258	98.2	Y315L1-6	110	200.6	3343	107.7	Y315L2-6	132
	1.4	193.1	3218	110.1	Y315L2-6	132	198.8	3313	119.6	Y315L2-6	132
	1.6	190.8	3180	122.1	Y315L2-6	132	197.1	3285	131.5	Y355S-6	160
208-112	0.2	247.4	4123	42.0	Y280M-6	55	249.0	4150	52.0	Y315S-6	75
	0.4	243.3	4055	56.1	Y315S-6	75	246.0	4100	66.0	Y315S-6	75
	0.6	239.6	3993	70.2	Y315M-6	90	243.3	4055	80.1	Y315M-6	90
	0.8	236.3	3938	84.2	Y315L1-6	110	240.8	4013	94.2	Y315L1-6	110
	1.0	233.1	3885	98.3	Y315L1-6	110	238.5	3975	108.3	Y315L2-6	132
	1.2	230.1	3835	112.4	Y315L2-6	132	236.3	3938	122.4	Y315L2-6	132
	1.4	225.9	3765	133.5	Y355S-6	160	233.1	3885	143.5	Y355S-6	160
260-88	0.2	310.0	5146	65.9	Y315S-6	75	312.4	5185	82.5	Y315L1-6	110
	0.4	303.6	5029	85.3	Y315L1-6	110	307.7	5096	101.9	Y315L2-6	132
	0.6	298.1	4946	104.7	Y315L2-6	132	303.7	5029	121.3	Y315L2-6	132
	0.8	293.0	4863	124.1	Y315L2-6	132	299.9	4980	140.7	Y355S-6	160
	1.0	288.3	4780	143.5	Y355S-6	160	296.4	4913	160.1	Y355M1-6	185
	1.2	283.7	4697	162.9	Y355M1-6	185	293.1	4863	179.5	Y355M2-6	200
	1.4	279.4	4631	182.3	Y355M2-6	200	289.9	4797	198.9	Y355L1-6	220
	1.6	275.2	4565	201.7	Y355L1-6	220	286.8	4747	218.3	Y355L2-6	250
	1.8	269.1	4465	221.1	Y355L2-6	250	283.8	4697	237.7	Y355L3-6	280
	2.0	265.2	4399	240.5	Y355L3-6	280	280.9	4648	257.1	Y450S3-6	315
260-112	0.2	401.1	6656	78.0	Y315M-6	90	403.9	6689	96.7	Y315L2-6	132
	0.4	393.7	6523	103.6	Y315L2-6	132	398.5	6606	122.3	Y355S-6	160
	0.6	387.2	6424	129.3	Y355S-6	160	393.7	6523	148.0	Y355M1-6	185
	0.8	381.3	6324	155.0	Y355M1-6	185	389.3	6457	173.6	Y355M2-6	200
	1.0	375.7	6225	180.6	Y355M2-6	200	385.2	6391	199.3	Y355L1-6	220
	1.2	370.4	6142	206.3	Y355L2-6	250	381.3	6324	225.0	Y355L2-6	250
	1.4	365.3	6059	231.9	Y355L3-6	280	377.6	6258	250.6	Y355L3-6	280
	1.6	360.4	5976	257.6	Y450S3-6	315	373.9	6191	275.3	Y450S3-6	315
	1.8	355.6	5893	283.3	Y450S3-6	315	370.4	6142	301.9	Y450M1-6	355
260-130	0.2	464.4	7702	87.9	Y315L1-6	110	467.4	7752	108.7	Y315L2-6	132
	0.4	456.5	7569	117.7	Y315L2-6	132	461.6	7652	138.4	Y355S-6	160
	0.6	449.7	7453	147.4	Y355M1-6	185	456.6	7569	168.2	Y355M1-6	185
	0.8	443.3	7353	177.2	Y355M2-6	200	451.9	7486	198.0	Y355L1-6	220
	1.0	437.4	7254	207.0	Y355L2-6	250	447.5	7420	227.8	Y355L2-6	250
	1.2	431.7	7154	236.8	Y355L3-6	280	443.4	7353	257.5	Y355L3-6	280
	1.4	425.5	7063	266.6	Y450S3-6	315	438.8	7270	286.6	Y450S3-6	315

CLW系列双螺杆泵性能表（950r/min）

规格	压力 (Mpa)	粘度(mm2/s)									
		1500					2000				
		流量		轴功率 (KW)	电机型号	电机功率 (KW)	流量		轴功率 (KW)	电机型号	电机功率 (KW)
		m^3/h	L/min				m^3/h	L/min			
185-96	0.2	165.8	2752	35.9	Y280S-6	45	166.0	2756	37.4	Y280S-6	45
	0.4	164.3	2727	44.2	Y280M-6	55	164.6	2732	45.7	Y280M-6	55
	0.6	162.9	2704	52.4	Y315S-6	75	163.4	2712	53.9	Y315S-6	75
	0.8	161.7	2684	60.6	Y315S-6	75	162.3	2694	62.1	Y315S-6	75
	1.0	160.6	2666	68.8	Y315M-6	90	161.2	2676	70.3	Y315M-6	90
	1.2	159.5	2648	77.1	Y315M-6	90	160.2	2659	78.6	Y315M-6	90
	1.4	157.9	2621	89.4	Y315L1-6	110	158.8	2636	90.0	Y315L1-6	110
208-88	0.2	187.5	3125	57.0	Y315S-6	75	187.8	3130	59.5	Y315S-6	75
	0.4	185.9	3098	67.5	Y315S-6	75	186.3	3105	70.0	Y315M-6	90
	0.6	184.4	3073	78.1	Y315M-6	90	184.9	3082	80.6	Y315M-6	90
	0.8	183.1	3052	88.6	Y315L1-6	110	183.7	3062	91.1	Y315L1-6	110
	1.0	181.8	3030	99.2	Y315L1-6	110	182.6	3043	101.7	Y315L2-6	132
	1.2	180.6	3010	109.7	Y315L2-6	132	181.5	3025	112.3	Y315L2-6	132
	1.4	179.5	2992	120.3	Y315L2-6	132	180.4	3007	122.8	Y355S-6	160
	1.6	178.3	2972	130.8	Y355S-6	160	179.4	2990	133.4	Y355S-6	160
	1.8	177.3	2955	141.4	Y355S-6	160	178.4	2973	143.9	Y355S-6	160
	2.0	176.2	2924	152.2	Y355M1-6	185	177.2	2941	154.2	Y355M1-6	185
208-96	0.2	211.9	3532	59.4	Y315S-6	75	212.2	3537	62.0	Y315S-6	75
	0.4	209.9	3498	71.3	Y315M-6	90	210.4	3507	73.9	Y315M-6	90
	0.6	208.1	3468	83.3	Y315L1-6	110	208.8	3480	85.8	Y315L1-6	110
	0.8	206.5	3442	95.2	Y315L1-6	110	207.3	3455	97.8	Y315L1-6	110
	1.0	205.0	3417	107.1	Y315L2-6	132	205.9	3432	109.7	Y315L2-6	132
	1.2	203.5	3392	119.1	Y315L2-6	132	204.6	3410	121.7	Y315L2-6	132
	1.4	202.2	3370	131.0	Y355S-6	160	203.3	3388	133.6	Y355S-6	160
	1.6	200.8	3347	142.9	Y355S-6	160	202.1	3368	145.5	Y355S-6	160
	1.8	198.1	3286	153.8	Y355M1-6	185	200.5	3328	157.6	Y355M1-6	185
208-112	0.2	250.0	4167	63.9	Y315S-6	75	250.3	4172	66.7	Y315S-6	75
	0.4	247.5	4125	78.0	Y315M-6	90	248.1	4135	80.7	Y315M-6	90
	0.6	245.4	4090	92.1	Y315L1-6	110	246.1	4102	94.8	Y315L1-6	110
	0.8	243.4	4057	106.2	Y315L2-6	132	244.4	4073	108.9	Y315L2-6	132
	1.0	241.6	4027	120.3	Y315L2-6	132	242.7	4045	123.0	Y355S-6	160
	1.2	239.8	3997	134.4	Y355S-6	160	241.1	4018	137.1	Y355S-6	160
	1.4	237.4	3957	155.5	Y355M1-6	185	238.8	3980	158.2	Y355M1-6	185
260-88	0.2	313.8	5195	102.5	Y315L2-6	132	314.3	5212	107.0	Y315L2-6	132
	0.4	310.1	5146	121.9	Y355S-6	160	310.9	5146	126.4	Y355S-6	160
	0.6	306.9	5079	141.3	Y355S-6	160	308.0	5112	145.8	Y355S-6	160
	0.8	303.9	5029	160.7	Y355M1-6	185	305.3	5063	165.2	Y355M2-6	200
	1.0	301.1	4996	180.1	Y355M2-6	200	302.8	5013	184.6	Y355L1-6	220
	1.2	298.5	4946	199.5	Y355L1-6	220	300.4	4980	204.0	Y355L2-6	250
	1.4	295.9	4897	218.9	Y355L2-6	250	298.04	9462	23.4	Y355L2-6	250
	1.6	293.5	4863	238.3	Y355L3-6	280	295.84	8972	42.8	Y355L3-6	280
	1.8	291.1	4830	257.7	Y450S3-6	315	293.7	4863	262.2	Y450S3-6	315
	2.0	288.8	4780	277.1	Y450S3-6	315	291.6	4830	281.6	Y450S3-6	315
260-112	0.2	405.6	6723	119.2	Y315L2-6	132	406.1	6739	124.2	Y355S-6	160
	0.4	401.2	6656	144.8	Y355S-6	160	402.2	6673	149.9	Y355M1-6	185
	0.6	397.5	6590	170.5	Y355M2-6	200	398.8	6606	175.6	Y355M2-6	200
	0.8	394.0	6540	196.1	Y355L1-6	220	395.6	6557	201.2	Y355L2-6	250
	1.0	390.7	6474	221.8	Y355L2-6	250	392.7	6507	226.9	Y355L2-6	250
	1.2	387.6	6424	247.5	Y355L3-6	280	389.8	6457	252.5	Y355L3-6	280
	1.4	384.6	6374	273.1	Y450S3-6	315	387.1	6424	278.2	Y450S3-6	315
	1.6	381.8	6324	298.8	Y450M1-6	355	384.5	6374	303.9	Y450M1-6	355
	1.8	379.0	6291	324.4	Y450M2-6	400	382.0	6341	329.5	Y450M2-6	400
260-130	0.2	469.2	7785	133.7	Y355S-6	160	469.8	7785	139.3	Y355S-6	160
	0.4	464.6	7702	163.4	Y355M1-6	185	465.6	7719	169.1	Y355M2-6	200
	0.6	460.6	7636	193.2	Y355L1-6	220	462.0	7669	198.9	Y355L1-6	220
	0.8	456.9	7569	223.0	Y355L2-6	250	458.6	7602	228.6	Y355L3-6	280
	1.0	453.4	7519	252.7	Y355L3-6	280	455.5	7553	258.4	Y450S3-6	315
	1.2	450.1	7470	282.5	Y450S3-6	315	452.5	7503	288.2	Y450M1-6	355
	1.4	446.9	7403	312.3	Y450M1-6	355	449.6	7453	318.0	Y450M1-6	355

CLW系列双螺杆泵性能表（1450r/min）

规格	压力 (Mpa)	粘度(mm2/s)														
		20					40					75				
		流量		轴功率 (KW)	电机型号	电机功率 (KW)	流量		轴功率 (KW)	电机型号	电机功率 (KW)	流量		轴功率 (KW)	电机型号	电机功率 (KW)
		m^3/h	L/min				m^3/h	L/min				m^3/h	L/min			
100-30	0.2	21.4	357	3.6	Y132S-4	5.5	21.7	362	4.1	Y132M-4	7.5	22.0	367	4.8	Y132M-4	7.5
	0.4	20.1	335	4.9	Y132M-4	7.5	20.6	343	5.4	Y132M-4	7.5	21.2	353	6.1	Y160M-4	11
	0.6	19.0	317	6.2	Y160M-4	11	19.7	328	6.7	Y160M-4	11	20.4	340	7.4	Y160M-4	11
	0.8	17.9	298	7.5	Y160M-4	11	18.8	313	8.0	Y160M-4	11	19.7	328	8.7	Y160L-4	15
	1.0	17.0	283	8.8	Y160L-4	15	18.0	300	9.3	Y160L-4	15	19.1	318	10.0	Y160L-4	15
	1.2	16.0	267	10.1	Y160L-4	15	17.3	288	10.6	Y160L-4	15	18.5	308	11.3	Y180M-4	18.5
	1.4	15.1	252	11.4	Y160L-4	15	16.5	275	11.9	Y180M-4	18.5	17.9	298	12.6	Y180M-4	18.5
	1.6	14.3	238	12.7	Y180M-4	18.5	15.8	263	13.2	Y180M-4	18.5	17.3	288	13.9	Y180M-4	18.5
	1.8						15.1	252	14.4	Y180M-4	18.5	16.8	280	15.2	Y180L-4	22
	2.0											16.3	272	16.5	Y180L-4	22
100-40	0.2	29.5	492	4.4	Y132M-4	7.5	29.9	498	4.9	Y132M-4	7.5	30.3	505	5.7	Y160M-4	11
	0.4	27.9	465	6.1	Y160M-4	11	28.5	475	6.7	Y160M-4	11	29.2	487	7.5	Y160M-4	11
	0.6	26.5	442	7.9	Y160M-4	11	27.4	457	8.4	Y160L-4	15	28.3	471	9.2	Y160L-4	15
	0.8	25.2	420	9.7	Y160L-4	15	26.3	438	10.2	Y160L-4	15	27.4	157	11.0	Y160L-4	15
	1.0	24.0	400	11.4	Y160L-4	15	25.3	422	12.0	Y180M-4	18.5	26.6	443	12.8	Y180M-4	18.5
	1.2	22.8	380	13.2	Y180M-4	18.5	24.3	405	13.7	Y180M-4	18.5	25.9	432	14.5	Y180M-4	18.5
	1.4	21.7	362	15.0	Y180L-4	22	23.4	390	15.5	Y180L-4	22	25.1	418	16.3	Y180L-4	22
	1.6						22.3	370	17.3	Y180L-4	22	24.4	407	18.1	Y180L-4	22
	1.8											23.7	393	393	Y200L-4	30
100-50	0.2	37.4	623	5.1	Y132M-4	7.5	37.8	630	5.7	Y160M-4	11	38.3	638	6.6	Y160M-4	11
	0.4	35.3	586	7.2	Y160M-4	11	35.8	594	7.7	Y160M-4	11	36.5	606	8.6	Y160L-4	15
	0.6	33.4	554	9.2	Y160L-4	15	33.9	563	9.8	Y160L-4	15	34.7	576	10.7	Y160L-4	15
	0.8	31.3	520	11.3	Y160L-4	15	32.0	531	11.9	Y180M-4	18.5	32.9	546	12.7	Y180M-4	18.5
	1.0	29.1	483	13.3	Y180M-4	18.5	30.1	500	13.9	Y180L-4	22	31.1	520	14.8	Y180L-4	22
	1.2	27.0	448	15.4	Y180L-4	22	28.2	468	16.0	Y180L-4	22	29.3	486	16.8	Y180L-4	22
	1.4											27.5	456	18.9	Y200L-4	30
	1.6											25.3	420	20.9	Y200L-4	30
120-40	0.2	44.9	745	8.1	Y160M-4	11	45.4	754	9.2	Y160L-4	15	45.9	762	10.8	Y160L-4	15
	0.4	42.9	712	10.9	Y160L-4	15	43.7	725	12.0	Y160L-4	15	44.6	740	13.6	Y180M-4	18.5
	0.6	41.1	682	13.8	Y180L-4	22	42.3	702	14.8	Y180L-4	22	42.9	712	16.5	Y180L-4	22
	0.8	39.5	656	16.6	Y180L-4	22	40.9	679	17.7	Y180L-4	22	42.4	704	19.3	Y200L-4	30
	1.0	38.0	631	19.5	Y200L-4	30	39.6	657	20.5	Y200L-4	30	41.3	686	22.2	Y200L-4	30
	1.2	36.8	611	22.3	Y200L-4	30	38.4	637	23.4	Y200L-4	30	40.4	671	25.0	Y200L-4	30
	1.4	35.1	583	25.2	Y200L-4	30	37.3	619	26.2	Y225S-4	37	39.5	656	27.9	Y225S-4	37
	1.6	33.4	554	28.3	Y225S-4	37	36.2	601	29.1	Y225S-4	37	38.6	641	30.7	Y225S-4	37
	1.8						35.1	583	31.1	Y225S-4	37	37.7	626	33.5	Y225M-4	45
	2.0											36.7	609	36.3	Y225M-4	45
120-50	0.2	54.7	908	9.1	Y160L-4	15	55.2	916	10.3	Y160L-4	15	55.8	926	12.0	Y160L-4	15
	0.4	52.4	870	12.6	Y180M-4	18.5	53.3	885	13.8	Y180L-4	22	54.3	901	15.5	Y180M-4	18.5
	0.6	50.4	837	16.1	Y180L-4	22	51.7	858	17.3	Y180L-4	22	53.0	880	19.0	Y200L-4	30
	0.8	48.5	805	19.6	Y200L-4	30	50.1	832	20.8	Y200L-4	30	51.8	860	22.5	Y200L-4	30
	1.0	46.8	777	23.1	Y200L-4	30	48.7	808	24.3	Y200L-4	30	50.6	840	26.0	Y225S-4	37
	1.2	45.2	750	26.6	Y225S-4	37	47.3	785	27.8	Y225S-4	37	49.5	822	29.5	Y225S-4	37
	1.4	43.6	724	30.1	Y225S-4	37	46.0	764	31.3	Y225S-4	37	48.5	805	33.0	Y225M-4	45
	1.6						44.7	742	34.8	Y225M-4	45	47.5	788	36.5	Y225M-4	45
	1.8											46.4	770	39.9	Y225M-4	45
120-64	0.2	69.9	1165	10.2	Y160L-4	15	70.8	1180	11.4	Y160L-4	15	71.6	1193	13.3	Y180M-4	18.5
	0.4	66.4	1107	14.4	Y180L-4	22	67.9	1132	15.6	Y180M-4	18.5	69.3	1155	17.5	Y180L-4	22
	0.6	63.4	1057	18.5	Y180L-4	22	65.3	1088	19.8	Y200L-4	30	67.3	1122	21.7	Y200L-4	30
	0.8	60.6	1010	22.7	Y200L-4	30	63.0	1050	23.9	Y200L-4	30	65.5	1092	25.8	Y225S-4	37
	1.0	57.6	956	26.9	Y225S-4	37	60.8	1013	28.1	Y225S-4	37	63.7	1062	30.0	Y225S-4	37
	1.2						58.6	972	32.6	Y225M-4	45	62.1	1037	34.2	Y225M-4	45
	1.4											60.4	1004	38.4	Y225M-4	45
	1.6											58.7	974	42.6	Y250M-4	55

CLW系列双螺杆泵性能表（1450r/min）

规格	压力(Mpa)	粘度(mm2/s)														
		300					750					1500				
		流量		轴功率(KW)	电机型号	电机功率(KW)	流量		轴功率(KW)	电机型号	电机功率(KW)	流量		轴功率(KW)	电机型号	电机功率(KW)
		m^3/h	L/min				m^3/h	L/min				m^3/h	L/min			
100-30	0.2	22.5	375	6.9	Y160M-4	11	22.7	378	9.0	Y160L-4	15	22.8	380	10.0	Y160L-4	15
	0.4	21.9	365	8.2	Y160M-4	11	22.3	372	10.2	Y160L-4	15	22.5	375	11.3	Y180M-4	18.5
	0.6	21.5	358	9.5	Y160L-4	15	21.9	365	11.5	Y160L-4	15	22.2	370	12.6	Y180M-4	18.5
	0.8	21.0	350	10.8	Y160L-4	15	21.6	360	12.8	Y180M-4	18.5	22.0	367	13.9	Y180L-4	22
	1.0	20.6	343	12.1	Y160L-4	15	21.3	355	14.1	Y180L-4	22	21.7	362	15.2	Y180L-4	22
	1.2	20.3	338	13.4	Y180M-4	18.5	21.0	350	15.4	Y180L-4	22	21.5	358	16.5	Y180L-4	22
	1.4	19.9	332	14.7	Y180M-4	18.5	20.8	347	16.7	Y180L-4	22	21.3	355	17.8	Y180L-4	22
	1.6	19.5	325	16.0	Y180L-4	22	20.5	342	18.0	Y180L-4	22	21.1	352	19.1	Y200L-4	30
	1.8	19.2	320	17.3	Y180L-4	22	20.3	338	19.3	Y200L-4	30	20.9	348	20.4	Y200L-4	30
	2.0	18.9	315	18.6	Y180L-4	22	20.0	333	20.6	Y200L-4	30	20.7	345	21.7	Y200L-4	30
100-40	0.2	30.8	513	8.0	Y160M-4	11	31.1	518	10.3	Y160L-4	15	31.2	520	11.5	Y180M-4	18.5
	0.4	30.2	503	9.8	Y160L-4	15	30.6	510	12.0	Y160L-4	15	30.8	513	13.2	Y180M-4	18.5
	0.6	29.6	493	11.6	Y160L-4	15	30.2	503	13.8	Y180M-4	18.5	30.5	508	15.0	Y180L-4	22
	0.8	29.0	483	13.3	Y180M-4	18.5	29.8	497	15.6	Y180L-4	22	30.2	503	16.8	Y180L-4	22
	1.0	28.5	475	15.1	Y180L-4	22	29.4	490	17.3	Y180L-4	22	29.9	498	18.5	Y200L-4	30
	1.2	28.1	468	16.9	Y180L-4	22	29.0	483	19.1	Y200L-4	30	29.6	493	20.3	Y200L-4	30
	1.4	27.6	460	18.6	Y200L-4	30	28.7	478	20.9	Y200L-4	30	39.3	488	22.1	Y200L-4	30
	1.6	27.2	453	20.4	Y200L-4	30	28.4	473	22.6	Y200L-4	30	29.1	485	23.8	Y200L-4	30
	1.8	26.7	445	22.2	Y200L-4	30	28.1	468	24.4	Y200L-4	30	28.8	480	25.6	Y225S-4	37
100-50	0.2	38.9	648	9.0	Y160L-4	15	39.2	653	11.4	Y180M-4	18.5	39.4	657	12.7	Y180M-4	18.5
	0.4	37.3	620	11.1	Y160L-4	15	37.8	627	13.5	Y180M-4	18.5	38.3	635	14.7	Y180L-4	22
	0.6	35.7	593	13.1	Y180M-4	18.5	36.4	604	15.5	Y180L-4	22	37.2	617	16.8	Y180L-4	22
	0.8	34.0	564	15.2	Y180L-4	22	35.0	581	17.6	Y180L-4	22	36.1	599	18.9	Y200L-4	30
	1.0	32.3	536	17.2	Y180L-4	22	33.4	554	19.6	Y200L-4	30	35.0	581	20.9	Y200L-4	30
	1.2	30.6	508	19.3	Y200L-4	30	31.8	528	21.7	Y200L-4	30	33.9	562	23.0	Y200L-4	30
	1.4	28.9	480	21.4	Y200L-4	30	30.2	501	23.7	Y200L-4	30	30.8	511	25.0	Y225S-4	37
	1.6	27.3	453	23.4	Y200L-4	30	28.8	478	25.8	Y225S-4	37	29.7	493	27.1	Y225S-4	37
120-40	0.2	46.7	775	15.5	Y180L-4	22	47.0	780	20.0	Y200L-4	30	47.2	784	22.4	Y200L-4	30
	0.4	45.8	760	18.3	Y180L-4	22	46.4	770	22.8	Y200L-4	30	46.7	775	25.2	Y200L-4	30
	0.6	45.1	749	21.2	Y200L-4	30	45.8	760	25.7	Y225S-4	37	46.2	767	28.1	Y225S-4	37
	0.8	44.4	737	24.0	Y200L-4	30	45.3	752	28.5	Y225S-4	37	45.9	762	30.9	Y225S-4	37
	1.0	43.8	727	26.8	Y225S-4	37	44.9	745	31.3	Y225S-4	37	45.5	755	33.8	Y225M-4	45
	1.2	43.2	717	29.7	Y225M-4	45	44.4	737	34.2	Y225M-4	45	45.1	748	36.6	Y225M-4	45
	1.4	42.6	707	32.5	Y225M-4	45	44.0	730	37.0	Y225M-4	45	44.8	744	39.5	Y250M-4	55
	1.6	42.0	697	35.4	Y225M-4	45	43.6	724	39.9	Y250M-4	55	44.5	739	42.3	Y250M-4	55
	1.8	41.5	689	38.2	Y225M-4	45	43.2	717	42.7	Y250M-4	55	44.1	732	45.2	Y250M-4	55
	2.0	40.9	679	41.0	Y250M-4	55	42.5	706	45.6	Y250M-4	55	43.6	724	48.3	Y250M-4	55
120-50	0.2	56.6	940	17.0	Y180L-4	22	57.0	946	21.8	Y200L-4	30	57.2	950	24.4	Y200L-4	30
	0.4	55.7	925	20.5	Y200L-4	30	56.3	935	25.3	Y200L-4	30	56.6	940	27.9	Y225S-4	37
	0.6	54.8	910	24.0	Y200L-4	30	55.7	925	28.8	Y225S-4	37	56.1	931	31.4	Y225S-4	37
	0.8	54.1	898	27.5	Y225S-4	37	55.1	915	32.3	Y225M-4	45	55.7	925	34.9	Y225M-4	45
	1.0	53.3	885	31.0	Y225S-4	37	54.6	906	35.8	Y225M-4	45	55.3	918	38.4	Y250M-4	55
	1.2	52.7	875	34.5	Y225M-4	45	54.1	898	39.3	Y250M-4	55	54.9	911	41.9	Y250M-4	55
	1.4	52.0	863	38.0	Y225M-4	45	53.6	890	42.8	Y250M-4	55	54.5	905	45.4	Y250M-4	55
	1.6	51.4	853	41.5	Y250M-4	55	53.1	881	46.3	Y250M-4	55	54.1	898	48.9	Y280S-4	75
	1.8	50.7	842	43.1	Y250M-4	55	52.7	875	49.0	Y280S-4	75	53.6	890	52.5	Y280S-4	75
120-64	0.2	72.9	1215	18.7	Y200L-4	30	73.4	1223	23.9	Y200L-4	30	73.8	1230	26.7	Y225S-4	37
	0.4	71.4	1190	22.9	Y200L-4	30	72.4	1207	28.1	Y225S-4	37	72.9	1215	30.9	Y225M-4	45
	0.6	70.2	1170	27.0	Y225S-4	37	71.4	1190	32.2	Y225M-4	45	72.2	1203	35.0	Y225M-4	45
	0.8	69.0	1150	31.2	Y225S-4	37	70.6	1177	36.4	Y225M-4	45	71.5	1192	39.2	Y250M-4	55
	1.0	67.9	1132	35.4	Y225M-4	45	69.8	1163	40.6	Y250M-4	55	70.9	1182	43.4	Y250M-4	55
	1.2	66.9	1115	39.5	Y250M-4	55	69.0	1150	44.7	Y250M-4	55	70.2	1170	47.5	Y280S-4	75
	1.4	65.4	1090	45.8	Y250M-4	55	67.9	1132	51.0	Y280S-4	75	69.4	1157	53.8	Y280S-4	75
	1.6	64.0	1062	52.1	Y280S-4	75	66.7	1107	56.3	Y280S-4	75	67.6	1122	60.1	Y280S-4	75

CLW系列双螺杆泵性能表（1450r/min）

规格	压力(Mpa)	粘度(mm2/s)														
		20					40					75				
		流量		轴功率(KW)	电机型号	电机功率(KW)	流量		轴功率(KW)	电机型号	电机功率(KW)	流量		轴功率(KW)	电机型号	电机功率(KW)
		m^3/h	L/min				m^3/h	L/min				m^3/h	L/min			
140-50	0.2	72.3	1200	10.5	Y160L-4	15	72.9	1210	11.8	Y160L-4	15	73.6	1222	13.0	Y160L-4	15
	0.4	70.5	1170	13.9	Y180L-4	22	71.1	1180	15.2	Y180L-4	22	71.7	1190	16.7	Y180L-4	22
	0.6	68.8	1142	17.3	Y180L-4	22	69.4	1152	18.6	Y180L-4	22	70.0	1162	20.1	Y200L-4	30
	0.8	67.0	1112	20.7	Y200L-4	30	67.6	1122	22.0	Y200L-4	30	68.4	1135	23.5	Y200L-4	30
	1.0	65.3	1084	24.1	Y200L-4	30	65.9	1094	25.4	Y200L-4	30	66.5	1104	26.9	Y200L-4	30
	1.2	63.5	1054	27.5	Y225S-4	37	64.1	1064	28.8	Y225S-4	37	64.8	1076	30.3	Y225S-4	37
	1.4	61.8	1026	31.2	Y225S-4	37	62.4	1036	32.5	Y225M-4	45	63.1	1047	34.0	Y225M-4	45
	1.6	60.0	996	34.8	Y225M-4	45	60.6	1006	36.1	Y225M-4	45	61.3	1018	37.6	Y225M-4	45
	1.8						58.3	968	40.1	Y225M-4	45	59.0	979	41.6	Y250M-4	55
	2.0											56.7	941	45.6	Y250M-4	55
140-64	0.2	95.6	1587	11.0	Y160L-4	15	96.3	1599	12.2	Y180M-4	18.5	97.1	1612	14.0	Y180L-4	22
	0.4	92.6	1537	16.2	Y180L-4	22	93.9	1559	17.3	Y180L-4	22	95.1	1579	19.2	Y200L-4	30
	0.6	90.0	1494	21.3	Y200L-4	30	91.7	1522	22.5	Y200L-4	30	93.4	1550	24.3	Y200L-4	30
	0.8	87.6	1454	26.5	Y225S-4	37	89.7	1489	27.7	Y225S-4	37	91.8	1524	29.5	Y225S-4	37
	1.0	85.3	1416	31.7	Y225M-4	45	87.8	1457	32.8	Y225M-4	45	90.3	1499	34.7	Y225M-4	45
	1.2	83.2	1381	36.8	Y250M-4	55	86.0	1428	38.0	Y225M-4	45	89.9	1492	39.8	Y250M-4	55
	1.4	81.1	1346	42.0	Y250M-4	55	84.3	1399	43.2	Y250M-4	55	87.5	1453	45.0	Y250M-4	55
	1.6						82.6	1371	48.3	Y280S-4	75	86.2	1431	50.2	Y280S-4	75
	1.8											84.9	1409	55.3	Y280S-4	75
140-80	0.2	121	2009	12.2	Y160L-4	15	121	2009	14.6	Y180M-4	18.5	122	2025	16.3	Y180L-4	22
	0.4	116	1926	18.3	Y180L-4	22	116	1926	20.7	Y200L-4	30	117	1942	22.5	Y200L-4	30
	0.6	111	1843	25.3	Y200L-4	30	111	1842	27.5	Y225S-4	37	112	1859	29.8	Y225S-4	37
	0.8	106	1760	30.4	Y225S-4	37	106	1760	32.4	Y225M-4	45	107	1776	34.4	Y225M-4	45
	1.0	101	1677	38.7	Y225M-4	45	101	1677	40.6	Y225M-4	45	102	1693	42.6	Y250M-4	55
	1.2	96	1594	46.7	Y250M-4	55	97	1610	48.3	Y250M-4	55	98	1627	50.4	Y250M-4	55
	1.4						93	1544	55.3	Y280S-4	75	94	1560	57.8	Y280S-4	75
	1.6											90	1500	64.2	Y280S-4	75
169-64	0.2	143	2374	14.2	Y180L-4	22	144	2390	15.6	Y180L-4	22	145	2407	17.7	Y180L-4	22
	0.4	139	2307	21.3	Y200L-4	30	140	2324	22.6	Y200L-4	30	142	2357	24.7	Y200L-4	30
	0.6	136	2258	28.3	Y225S-4	37	137	2274	29.7	Y225S-4	37	140	2324	31.8	Y225M-4	45
	0.8	133	2208	35.4	Y225M-4	45	134	2224	36.8	Y225M-4	45	137	2274	38.5	Y250M-4	55
	1.0	130	2158	42.5	Y250M-4	55	132	2191	43.8	Y250M-4	55	135	2241	45.9	Y250M-4	55
	1.2	127	2058	50.1	Y250M-4	55	129	2141	50.9	Y280S-4	75	133	2208	53.0	Y280S-4	75
	1.4	124	2009	58.5	Y280S-4	75	126	2092	58.1	Y280S-4	75	130	2158	60.1	Y280S-4	75
	1.6	121	2008	65.8	Y280S-4	75	123	2042	66.2	Y280S-4	75	127	2108	67.5	Y280S-4	75
	1.8						120	1992	74.3	Y280M-4	90	124	2058	75.3	Y280M-4	90
	2.0											120	1992	83.1	Y280M-4	90
169-80	0.2	182	3021	18.2	Y180L-4	22	184	3054	20.1	Y200L-4	30	186	3087	22.0	Y200L-4	30
	0.4	175	2905	25.4	Y200L-4	30	177	2938	27.3	Y225S-4	37	179	2971	29.4	Y225S-4	37
	0.6	168	2789	32.6	Y225S-4	37	169	2805	34.5	Y225M-4	45	172	2855	36.6	Y225M-4	45
	0.8	161	2673	39.8	Y225M-4	45	163	2706	41.7	Y225M-4	45	166	2755	43.8	Y250M-4	55
	1.0	153	2540	47.1	Y250M-4	55	156	2590	48.9	Y250M-4	55	160	2656	51.3	Y280S-4	75
	1.2	146	2424	54.2	Y280S-4	75	149	2473	56.8	Y280S-4	75	154	2556	58.3	Y280S-4	75
	1.4	139	2307	61.8	Y280S-4	75	142	2357	65.6	Y280S-4	75	148	2457	60.2	Y280S-4	75
	1.6						135	2241	73.2	Y280M-4	90	142	2357	73.9	Y280M-4	90
	1.8											136	2258	81.7	Y280M-4	90
185-80	0.2	204	3386	22.3	Y200L-4	30	205	3403	24.5	Y200L-4	30	206	3420	27.9	Y225S-4	37
	0.4	198	3287	33.8	Y225M-4	45	200	3320	36.0	Y225M-4	45	203	3370	39.4	Y250M-4	55
	0.6	193	3204	45.3	Y250M-4	55	196	3254	47.5	Y280S-4	75	199	3303	50.9	Y280S-4	75
	0.8	188	3121	56.8	Y280S-4	75	192	3187	59.0	Y280S-4	75	196	3254	62.4	Y280S-4	75
	1.0	184	3054	68.3	Y280M-4	90	189	3137	70.5	Y280M-4	90	193	3203	73.9	Y280M-4	90
	1.2	180	2988	79.8	Y280M-4	90	185	3071	82.0	Y315S-4	110	190	3154	85.4	Y315S-4	110
	1.4	175	2905	90.8	Y315S-4	110	181	3005	95.0	Y315S-4	110	188	3121	96.9	Y315S-4	110
	1.6											186	3088	108	Y315M-4	132

CLW系列双螺杆泵性能表（1450r/min）

规格	压力(Mpa)	粘度(mm2/s)														
		300					750					1500				
		流量		轴功率(KW)	电机型号	电机功率(KW)	流量		轴功率(KW)	电机型号	电机功率(KW)	流量		轴功率(KW)	电机型号	电机功率(KW)
		m^3/h	L/min				m^3/h	L/min				m^3/h	L/min			
140-50	0.2	74.2	1232	16.0	Y180L-4	22	74.8	1242	20.0	Y200L-4	30	75.3	1250	22.3	Y200L-4	30
	0.4	72.4	1202	19.6	Y200L-4	30	73.1	1213	23.7	Y200L-4	30	73.6	1222	25.7	Y200L-4	30
	0.6	70.7	1145	23.2	Y200L-4	30	71.4	1185	27.1	Y225S-4	37	71.9	1194	29.0	Y225S-4	37
	0.8	69.1	1147	27.6	Y225S-4	37	69.7	1275	31.5	Y225S-4	37	70.2	1165	33.4	Y225M-4	45
	1.0	67.2	1116	29.8	Y225S-4	37	67.9	1127	33.7	Y225M-4	45	68.3	1134	35.8	Y225M-4	45
	1.2	65.5	1087	33.2	Y225M-4	45	66.1	1097	37.4	Y225M-4	45	66.6	1106	39.3	Y225M-4	45
	1.4	63.8	1059	37.0	Y225M-4	45	64.4	1069	41.1	Y225M-4	45	64.9	1077	43.2	Y250M-4	55
	1.6	62.0	1029	40.4	Y250M-4	55	62.6	1039	44.4	Y250M-4	55	63.1	1047	46.4	Y250M-4	55
	1.8	59.7	991	44.6	Y250M-4	55	60.3	1001	48.5	Y250M-4	55	60.8	1009	50.5	Y250M-4	55
	2.0	57.4	953	48.4	Y250M-4	55	58.0	963	52.2	Y280S-4	75	58.6	973	54.3	Y280S-4	75
140-64	0.2	98.2	1630	19.2	Y200L-4	30	98.7	1638	24.2	Y200L-4	30	98.9	1642	26.9	Y225S-4	37
	0.4	96.9	1609	24.4	Y200L-4	30	97.7	1622	29.4	Y225S-4	37	98.2	1630	32.1	Y225M-4	45
	0.6	95.8	1590	29.5	Y225S-4	37	96.9	1609	34.5	Y225M-4	45	97.6	1620	37.2	Y250M-4	55
	0.8	94.8	1574	34.7	Y225M-4	45	96.2	1597	39.7	Y250M-4	55	97.0	1610	42.4	Y250M-4	55
	1.0	93.9	1559	39.9	Y250M-4	55	95.5	1585	44.9	Y250M-4	55	96.4	1600	47.6	Y280S-4	75
	1.2	93.0	1544	45.0	Y280S-4	75	94.8	1574	50.0	Y280S-4	75	95.9	1592	52.7	Y280S-4	75
	1.4	92.1	1529	50.2	Y280S-4	75	94.2	1564	55.2	Y280S-4	75	95.4	1584	57.9	Y280S-4	75
	1.6	91.3	1516	55.4	Y280S-4	75	93.6	1554	60.4	Y280S-4	75	94.9	1575	63.1	Y280S-4	75
	1.8	90.5	1502	60.5	Y280S-4	75	93.0	1544	65.5	Y280M-4	90	94.5	1569	68.2	Y280M-4	90
140-80	0.2	123	2042	20.3	Y200L-4	30	124	2058	25.5	Y200L-4	30	124	2058	27.4	Y225S-4	37
	0.4	118	1959	25.5	Y200L-4	30	119	1975	32.6	Y225S-4	37	120	1992	34.6	Y225M-4	45
	0.6	113	1876	31.9	Y225S-4	37	113	1876	35.9	Y225M-4	45	114	1892	41.8	Y250M-4	55
	0.8	108	1793	37.4	Y225M-4	45	109	1809	42.5	Y250M-4	55	110	1826	48.5	Y250M-4	55
	1.0	103	1710	46.3	Y250M-4	55	104	1726	51.3	Y280S-4	75	105	1743	56.4	Y280S-4	75
	1.2	99	1643	54.6	Y280S-4	75	100	1666	58.7	Y280S-4	75	101	1677	64.6	Y280S-4	75
	1.4	95	1577	62.8	Y280S-4	75	96	1594	66.8	Y280S-4	75	97	1610	73.7	Y280M-4	90
	1.6	91	1511	74.2	Y280M-4	90	92	1527	78.3	Y280M-4	90	93	1544	82.4	Y280M-4	90
169-64	0.2	146	2424	23.6	Y200L-4	30	147	2440	29.4	Y225S-4	37	148	2457	32.5	Y225M-4	45
	0.4	145	2407	30.7	Y225M-4	45	146	2424	36.4	Y225M-4	45	147	2440	39.5	Y250M-4	55
	0.6	143	2374	37.7	Y250M-4	55	145	2407	43.5	Y250M-4	55	146	2424	46.6	Y280S-4	75
	0.8	142	2357	44.8	Y250M-4	55	144	2390	50.5	Y280S-4	75	145	2407	53.6	Y280S-4	75
	1.0	140	2324	51.9	Y280S-4	75	143	2374	57.6	Y280S-4	75	144	2390	60.7	Y280S-4	75
	1.2	139	2307	58.9	Y280S-4	75	142	2357	64.6	Y280S-4	75	143	2374	66.5	Y280M-4	90
	1.4	137	2274	69.5	Y280M-4	90	140	2324	73.2	Y280M-4	90	140	2324	76.3	Y280M-4	90
	1.6	136	2258	79.1	Y280M-4	90	138	2291	82.2	Y315S-4	110	139	2307	86.3	Y315S-4	110
	1.8	134	2224	91.2	Y315S-4	110	137	2274	92.3	Y315S-4	110	138	2291	97.2	Y315S-4	110
	2.0	132	2191	99.5	Y315S-4	110	135	2241	103.4	Y315S-4	110	136	2258	109	Y315M-4	132
169-80	0.2	188	3121	28.5	Y225S-4	37	190	3154	35.5	Y225M-4	45	192	3187	42.5	Y250M-4	55
	0.4	182	3021	35.9	Y225M-4	45	185	3071	42.9	Y250M-4	55	187	3104	50.9	Y280S-4	75
	0.6	176	2922	44.1	Y250M-4	55	180	2988	51.1	Y280S-4	75	182	3021	59.1	Y280S-4	75
	0.8	168	2789	50.3	Y250M-4	55	175	2905	57.3	Y280S-4	75	177	2938	65.3	Y280S-4	75
	1.0	162	2689	57.8	Y280S-4	75	170	2822	64.8	Y280S-4	75	172	2855	72.8	Y280M-4	90
	1.2	156	2590	64.8	Y280S-4	75	164	2722	71.8	Y280M-4	90	167	2772	79.8	Y280M-4	90
	1.4	150	2490	74.7	Y280M-4	90	160	2656	81.7	Y280M-4	90	163	2706	89.7	Y315S-4	110
	0.2	144	2390	84.4	Y280M-4	90	155	2573	92.4	Y315S-4	110	157	2606	101	Y315S-4	110
	1.6	138	2291	97.2	Y315S-4	110	151	2507	104.2	Y315S-4	110	153	2540	112	Y315M-4	132
185-80	0.2	209	3469	37.5	Y250M-4	55	210	3486	46.8	Y280S-4	75	211	3503	51.8	Y280S-4	75
	0.4	206	3420	49.0	Y280S-4	75	208	3453	58.3	Y280S-4	75	209	3459	63.3	Y280S-4	75
	0.6	204	3386	60.5	Y280S-4	75	206	3420	69.8	Y280M-4	90	207	3436	74.8	Y280M-4	90
	0.8	202	3353	72.0	Y280M-4	90	205	3403	81.3	Y315S-4	110	206	3420	86.3	Y315S-4	110
	1.0	200	3320	83.5	Y315S-4	110	203	3370	92.8	Y315S-4	110	205	3403	97.8	Y315M-4	132
	1.2	199	3303	95.0	Y315S-4	110	202	3353	104	Y315M-4	132	204	3386	109	Y315M-4	132
	1.4	197	3270	106	Y315M-4	132	201	3337	116	Y315M-4	132	203	3370	121	Y315L1-4	160
	1.6	195	3237	118	Y315M-4	132	200	3320	127	Y315L1-4	160	202	3353	132	Y315L1-4	160
	1.8	191	3170	129	Y315L1-4	160	199	3303	139	Y315L1-4	160	201	3337	144	Y315L1-4	160
	2.0	186	3087	141	Y315L1-4	160	198	3287	150	Y355S1-4	185	200	3320	155	Y355S1-4	185

CLW系列双螺杆泵性能表（1450r/min）

规格	压力(Mpa)	粘度(mm2/s)														
		20					40					75				
		流量		轴功率(KW)	电机型号	电机功率(KW)	流量		轴功率(KW)	电机型号	电机功率(KW)	流量		轴功率(KW)	电机型号	电机功率(KW)
		m^3/h	L/min				m^3/h	L/min				m^3/h	L/min			
185-96	0.2	247	4100	23.9	Y200L-4	30	248	4117	26.2	Y225S-4	37	250	4150	29.8	Y225S-4	37
	0.4	241	4001	36.5	Y225M-4	45	243	4034	38.8	Y250M-4	55	246	4084	42.3	Y250M-4	55
	0.6	235	3901	49.0	Y280S-4	75	239	3967	51.3	Y280S-4	75	242	4017	54.9	Y280S-4	75
	0.8	230	3818	61.6	Y280S-4	75	234	3884	63.9	Y280S-4	75	239	3967	67.5	Y280M-4	90
	1.0	224	3718	72.3	Y280M-4	90	230	3818	76.5	Y280M-4	90	236	3918	80.0	Y315S-4	110
	1.2						225	3735	89.6	Y315S-4	110	233	3868	92.6	Y315S-4	110
	1.4											230	3818	104	Y315S-4	110
208-88	0.2	280	4667	35.2	Y225M-4	45	281	4683	39.0	Y250M-4	55	283	4717	45.0	Y250M-4	55
	0.4	272	4533	51.3	Y280S-4	75	275	4583	55.1	Y280S-4	75	278	4633	61.1	Y280S-4	75
	0.6	266	4433	67.4	Y280M-4	90	270	4500	71.2	Y280M-4	90	274	4567	77.2	Y280M-4	90
	0.8	260	4333	83.5	Y315S-4	110	265	4417	87.4	Y315S-4	110	270	4500	93.3	Y315S-4	110
	1.0	255	4250	99.6	Y315M-4	132	261	4350	103	Y315M-4	132	267	4450	109	Y315M-4	132
	1.2	250	4167	116	Y315M-4	132	257	4283	120	Y315M-4	132	264	4400	126	Y315L1-4	160
	1.4	245	4083	132	Y315L1-4	160	253	4217	136	Y315L1-4	160	260	4333	142	Y315L1-4	160
	1.6	240	4000	148	Y355S1-4	185	249	4150	152	Y355S1-4	185	257	4283	158	Y355S1-4	185
	1.8						245	4083	168	Y355S1-4	185	254	4233	174	Y315L2-4	200
	2.0											251	4183	190	Y355M1-4	220
208-96	0.2	316	5267	37.7	Y250M-4	55	318	5300	41.6	Y250M-4	55	320	5333	47.7	Y280S-4	75
	0.4	308	5133	55.9	Y280S-4	75	311	5183	59.9	Y280S-4	75	315	5250	66.0	Y280M-4	90
	0.6	300	5000	74.1	Y280M-4	90	305	5083	78.1	Y280M-4	90	310	5167	84.2	Y315S-4	110
	0.8	294	4900	92.4	Y315S-4	110	299	4983	96.3	Y315M-4	132	305	5083	102	Y315M-4	132
	1.0	287	4783	111	Y315M-4	132	294	4900	115	Y315M-4	132	301	5017	121	Y315L1-4	160
	1.2	281	4683	129	Y315L1-4	160	289	4817	133	Y315L1-4	160	297	4950	139	Y315L1-4	160
	1.4	276	4600	147	Y355S1-4	185	285	4750	151	Y355S1-4	185	294	4900	157	Y355S1-4	185
	1.6	270	4500	165	Y355S1-4	185	280	4667	169	Y315L2-4	200	290	4833	175	Y315L2-4	200
	1.8											286	4767	194	Y355M1-4	220
208-112	0.2	372	6200	42.0	Y250M-4	55	375	6250	46.1	Y280S-4	75	377	6283	52.5	Y280S-4	75
	0.4	362	6033	63.5	Y280S-4	75	367	6117	67.6	Y280M-4	90	371	6183	74.0	Y280M-4	90
	0.6	354	5900	85.0	Y315S-4	110	359	5983	89.1	Y315S-4	110	365	6083	95.5	Y315S-4	110
	0.8	346	5767	106	Y315M-4	132	353	5883	111	Y315M-4	132	360	6000	117	Y315M-4	132
	1.0	338	5633	128	Y315L1-4	160	346	5767	132	Y315L1-4	160	355	5917	139	Y315L1-4	160
	1.2	331	5517	149	Y355S1-4	185	340	5667	154	Y355S1-4	185	350	5833	160	Y355S1-4	185
	1.4						332	5511	175	Y315L2-4	200	345	5724	181	Y315L2-4	200
	1.6											340	5644	204	Y355M1-4	220
260-88	0.2	471	7819	63.7	Y280S-4	75	475	7885	70.7	Y280M-4	90	478	7934	81.3	Y315S-4	110
	0.4	456	7570	93.3	Y315S-4	110	462	7669	100	Y315M-4	132	468	7769	111	Y315M-4	132
	0.6	442	7337	123	Y315L1-4	160	451	7487	130	Y315L1-4	160	460	7636	141	Y315L1-4	160
	0.8	430	7138	153	Y355S1-4	185	441	7321	159	Y355S1-4	185	452	7503	170	Y315L2-4	200
	1.0	419	6955	182	Y355M1-4	220	431	7155	189	Y355M1-4	220	444	7370	200	Y355M1-4	220
	1.2	408	6773	212	Y355M2-4	250	422	7005	219	Y355M2-4	250	437	7254	229	Y355L1-4	280
	1.4	398	6607	241	Y355L1-4	280	414	6872	248	Y355L1-4	280	430	7138	259	Y355L2-4	315
	1.6	388	6441	271	Y355L2-4	315	405	6723	278	Y355L2-4	315	423	7021	289	Y355L3-4	355
	1.8	378	6275	301	Y355L3-4	355	397	6590	308	Y355L3-4	355	417	6922	318	Y355L3-4	355
	2.0	368	6109	330	Y450S3-4	400	389	6457	337	Y450S3-4	400	411	6823	348	Y450S3-4	400
260-112	0.2	609	10109	77.5	Y280M-4	90	613	10176	85.3	Y315S-4	110	618	10259	97.3	Y315M-4	132
	0.4	591	9811	117	Y315M-4	132	599	9943	125	Y315L1-4	160	606	10066	137	Y315L1-4	160
	0.6	576	9562	156	Y355S1-4	185	586	9728	164	Y355S1-4	185	596	9894	176	Y315L2-4	200
	0.8	562	9329	195	Y355M1-4	220	574	9528	203	Y355M2-4	250	587	9744	215	Y355M2-4	250
	1.0	549	9113	234	Y355L1-4	280	563	9346	242	Y355L1-4	280	578	9595	254	Y355L2-4	315
	1.2	536	8898	273	Y355L2-4	315	552	9163	281	Y355L2-4	315	569	9445	293	Y355L3-4	355
	1.4	523	8682	313	Y355L3-4	355	542	8997	320	Y355L3-4	355	551	9147	332	Y450S3-4	400
	1.6	512	8499	352	Y450S3-4	400	532	8831	360	Y450S3-4	400	544	9030	372	Y450M1-4	450
260-130	0.2	700	11620	88.1	Y315S-4	110	705	11703	96.7	Y315M-4	132	710	11786	110	Y315M-4	132
	0.4	682	11321	134	Y315L1-4	160	689	11437	142	Y315L1-4	160	697	11570	156	Y315S1-4	185
	0.6	665	11039	179	Y315L2-4	200	676	11221	188	Y355M1-4	220	686	11388	201	Y355M2-4	250
	0.8	650	10790	224	Y355M2-4	250	663	11005	233	Y355L1-4	280	676	11222	246	Y355L1-4	280
	1.0	636	10558	270	Y355L2-4	315	641	10641	279	Y355L2-4	315	667	11072	292	Y355L3-4	355
	1.2	622	10325	315	Y355L3-4	355	630	10458	324	Y450S3-4	400	658	10923	337	Y450S3-4	400
	1.4	608	10093	365	Y450S3-4	400	620	10292	369	Y450S3-4	400	647	10740	382	Y450M1-4	450

CLW系列双螺杆泵性能表（1450r/min）

规格	压力 (Mpa)	粘度(mm2/s)														
		300					750					1500				
		流量		轴功率 (KW)	电机型号	电机功率 (KW)	流量		轴功率 (KW)	电机型号	电机功率 (KW)	流量		轴功率 (KW)	电机型号	电机功率 (KW)
		m^3/h	L/min				m^3/h	L/min				m^3/h	L/min			
185-96	0.2	252	4183	39.9	Y250M-4	55	253	4200	49.7	Y280S-4	75	254	4216	54.9	Y280S-4	75
	0.4	250	4150	52.5	Y280S-4	75	251	4167	62.2	Y280S-4	75	252	4183	67.5	Y280M-4	90
	0.6	247	4100	65.0	Y280S-4	75	251	4167	74.8	Y280M-4	90	251	4167	80.1	Y315S-4	110
	0.8	245	4067	77.6	Y280M-4	90	248	4117	87.4	Y315S-4	110	250	4150	92.6	Y315S-4	110
	1.0	243	4034	90.1	Y315S-4	110	247	4100	99.9	Y315M-4	132	249	4133	105	Y315M-4	132
	1.2	241	4001	103	Y315M-4	132	245	4067	112	Y315M-4	132	247	4100	118	Y315M-4	132
	1.4	239	3967	122	Y315L1-4	160	243	4034	131	Y315L1-4	160	246	4084	137	Y315L1-4	160
	1.6	235	3901	141	Y315L1-4	160	240	3984	150	Y315L1-4	160	245	4067	156	Y355S1-4	185
208-88	0.2	286	4767	61.9	Y280S-4	75	287	4783	78.3	Y280M-4	90	287	4783	87.1	Y315S-4	110
	0.4	283	4717	78.0	Y280M-4	90	285	4750	94.4	Y315S-4	110	286	4767	103	Y315M-4	132
	0.6	280	4667	94.2	Y315S-4	110	283	4717	111	Y315M-4	132	284	4733	119	Y315M-4	132
	0.8	278	4633	110	Y315M-4	132	281	4683	127	Y315L1-4	160	283	4717	135	Y315L1-4	160
	1.0	275	4583	126	Y315L1-4	160	279	4650	143	Y315L1-4	160	282	4700	152	Y355S1-4	185
	1.2	273	4550	142	Y315L1-4	160	278	4633	159	Y355S1-4	185	280	4667	168	Y355S1-4	185
	1.4	271	4517	159	Y355S1-4	185	276	4600	175	Y315L2-4	200	279	4650	184	Y355M1-4	220
	1.6	269	4483	175	Y315L2-4	200	275	4583	191	Y355M1-4	220	278	4633	200	Y355M1-4	220
	1.8	267	4450	191	Y355M1-4	220	273	4550	207	Y355M2-4	250	277	4617	216	Y355M2-4	250
	2.0	266	4433	207	Y355M2-4	250	272	4533	223	Y355M2-4	250	276	4600	232	Y355L1-4	280
208-96	0.2	323	5383	65.1	Y280S-4	75	324	5400	81.8	Y315S-4	110	325	5417	90.8	Y315S-4	110
	0.4	320	5333	83.3	Y315S-4	110	322	5367	100	Y315M-4	132	323	5383	109	Y315M-4	132
	0.6	317	5283	102	Y315M-4	132	320	5333	118	Y315M-4	132	321	5350	127	Y315L1-4	160
	0.8	314	5233	120	Y315M-4	132	317	5283	136	Y315L1-4	160	320	5333	145	Y315L1-4	160
	1.0	311	5183	138	Y315L1-4	160	316	5267	155	Y355S1-4	185	318	5300	164	Y355S1-4	185
	1.2	309	5150	156	Y355S1-4	185	314	5233	173	Y315L2-4	200	317	5283	182	Y355M1-4	220
	1.4	306	5100	174	Y315L2-4	200	312	5200	191	Y355M1-4	220	315	5250	200	Y355M1-4	220
	1.6	304	5067	193	Y355M1-4	220	310	5167	209	Y355M2-4	250	314	5233	218	Y355M2-4	250
	1.8	302	5033	211	Y355M2-4	250	309	5150	228	Y355L1-4	280	313	5217	237	Y355L1-4	280
208-112	0.2	381	6350	70.7	Y280M-4	90	383	6383	88.3	Y315S-4	110	383	6383	97.8	Y315M-4	132
	0.4	377	6283	92.2	Y315S-4	110	379	6317	110	Y315M-4	132	381	6350	119	Y315M-4	132
	0.6	373	6217	114	Y315M-4	132	377	6283	131	Y315L1-4	160	379	6317	141	Y315L1-4	160
	0.8	370	6167	135	Y315L1-4	160	374	6233	153	Y355S1-4	185	377	6283	162	Y355S1-4	185
	1.0	367	6117	157	Y355S1-4	185	372	6200	174	Y315L2-4	200	375	6250	184	Y355M1-4	220
	1.2	364	6067	178	Y315L2-4	200	370	6176	196	Y355M1-4	220	373	6217	205	Y315M2-4	250
	1.4	359	5983	210	Y355M2-4	250	367	6117	228	Y355L1-4	280	371	6183	238	Y355L1-4	280
	1.6	354	5876	242	Y355L1-4	280	364	6042	260	Y355L1-4	280	368	6108	270	Y355L2-4	315
260-88	0.2	484	8034	112	Y315M-4	132	486	8068	141	Y315L1-4	160	488	8101	157	Y355S1-4	185
	0.4	478	7935	141	Y315L1-4	160	482	8001	171	Y315L2-4	200	484	8034	186	Y355M1-4	220
	0.6	472	7835	171	Y315L2-4	200	478	7935	200	Y355M1-4	220	481	7985	216	Y355M2-4	250
	0.8	467	7752	201	Y355M2-4	250	474	7868	230	Y355L1-4	280	478	7935	246	Y355L1-4	280
	1.0	462	7669	230	Y355L1-4	280	470	7802	259	Y355L2-4	315	475	7885	275	Y355L2-4	315
	1.2	458	7603	260	Y355L2-4	315	467	7752	289	Y355L3-4	355	472	7835	305	Y355L3-4	355
	1.4	453	7520	289	Y355L3-4	355	464	7702	319	Y355L3-4	355	470	7802	334	Y450S3-4	400
	1.6	449	7453	319	Y355L3-4	355	461	7653	348	Y450S3-4	400	467	7752	364	Y450M1-4	450
	1.8	445	7387	349	Y450S3-4	400	458	7603	378	Y450M1-4	450	465	7719	394	Y450M1-4	450
	2.0	441	7321	378	Y450M1-4	450	455	7553	408	Y450M1-4	450	463	7686	424	Y450M1-4	450
260-112	0.2	624	10358	132	Y315L1-4	160	627	10408	164	Y355S1-4	185	629	10441	182	Y355M1-4	220
	0.4	617	10242	171	Y315L2-4	200	612	10159	204	Y355M2-4	250	624	10358	221	Y355M2-4	250
	0.6	610	10126	210	Y355M2-4	250	617	10242	243	Y355L1-4	280	621	10309	261	Y355L2-4	315
	0.8	605	10043	249	Y355L1-4	280	613	10176	282	Y355L2-4	315	617	10242	300	Y355L3-4	355
	1.0	599	9943	288	Y355L3-4	355	608	10093	321	Y355L3-4	355	614	10192	339	Y450S3-4	400
	1.2	594	9860	327	Y450S3-4	400	605	10043	360	Y450S3-4	400	611	10143	378	Y450M1-4	450
	1.4	587	9744	367	Y450M1-4	450	602	9993	400	Y450M1-4	450	607	10076	417	Y450M1-4	450
260-130	0.2	717	11902	148	Y355S1-4	185	720	11952	185	Y355M1-4	220	721	11969	204	Y355M2-4	250
	0.4	709	11769	193	Y355M1-4	220	714	11852	238	Y355L1-4	280	717	11902	250	Y355L1-4	280
	0.6	702	11653	243	Y355L1-4	280	709	11769	276	Y355L2-4	315	713	11836	295	Y355L3-4	355
	0.8	696	11554	284	Y355L2-4	315	704	11686	321	Y355L3-4	355	709	11769	341	Y450S3-4	400
	1.0	690	11454	330	Y450S3-4	400	700	11620	366	Y450M1-4	450	706	11720	386	Y450M1-4	450
	1.2	684	11354	375	Y450M1-4	450	696	11554	411	Y450M1-4	450	703	11670	431	Y450M1-4	450

CLM系列双螺杆泵性能表（950r/min）

规格	压力 (Mpa)	粘度(mm2/s)											
		40				75				150			
		流量 m^3/h	轴功率 (KW)	电机型号	电机功率 (KW)	流量 m^3/h	轴功率 (KW)	电机型号	电机功率 (KW)	流量 m^3/h	轴功率 (KW)	电机型号	电机功率 (KW)
90-24	1.5	7.5	5.1	Y160M-6	7.5	7.7	5.5	Y160M-6	7.5	7.8	5.9	Y160M-6	7.5
	2.0	7.2	6.5	Y160L-6	11	7.4	7.0	Y160L-6	11	7.5	7.5	Y160L-6	11
	2.5	6.9	6.7	Y160L-6	11	7.1	7.2	Y160L-6	11	7.2	7.8	Y160L-6	11
	3.0	6.5	7.0	Y160L-6	11	6.7	7.7	Y160L-6	11	7.0	8.2	Y160L-6	11
	3.5	6.2	7.4	Y160L-6	11	6.4	8.1	Y160L-6	11	6.7	8.7	Y160L-6	11
	4.0					6.1	10.0	Y180L-6	15	6.4	10.9	Y180L-6	15
	5.0									5.8	14.5	Y200L1-6	18.5
90-30	1.5	9.3	11	Y160L-6	11	9.6	6.3	Y160L-6	11	9.7	6.7	Y160L-6	11
	2.0	8.9	11	Y160L-6	11	9.2	8.1	Y160L-6	11	9.3	8.6	Y160L-6	11
	2.5	8.5	11	Y160L-6	11	8.8	8.4	Y160L-6	11	8.9	8.9	Y180L-6	15
	3.0	8.1	11	Y160L-6	11	8.4	9.0	Y180L-6	15	8.5	9.6	Y180L-6	15
	3.5	7.6	15	Y180L-6	15	8.0	10.0	Y180L-6	15	8.1	10.6	Y180L-6	15
	4.0					7.6	11.5	Y180L-6	15	7.7	12.3	Y200L1-6	18.5
	5.0									6.9	14.8	Y200L1-6	18.5
90-40	1.5	11.9	7.5	Y160L-6	11	12.3	8.1	Y160L-6	11	12.6	8.7	Y160L-6	11
	2.0	11.2	9.3	Y180L-6	15	11.6	10.2	Y180L-6	15	12.0	11.0	Y180L-6	15
	2.5	10.4	9.4	Y180L-6	15	10.8	10.3	Y180L-6	15	11.3	11.2	Y180L-6	15
	3.0	9.7	10.5	Y180L-6	15	10.1	11.6	Y180L-6	15	10.6	12.7	Y200L1-6	18.5
	3.5					9.4	14.5	Y200L1-6	18.5	9.9	15.9	Y200L2-6	22
	4.0									9.2	17.0	Y200L2-6	22
108-26	1.5	11.7	7.9	Y160L-6	11	11.9	8.5	Y160L-6	11	12.1	9.1	Y180L-6	15
	2.0	11.1	8.7	Y160L-6	11	11.4	9.3	Y180L-6	15	11.6	10.0	Y180L-6	15
	2.5	10.6	9.5	Y180L-6	15	10.9	10.1	Y180L-6	15	11.2	11.1	Y180L-6	15
	3.0	10.1	10.3	Y180L-6	15	10.4	11.1	Y180L-6	15	10.7	12.0	Y200L1-6	18.5
	3.5	9.6	11.4	Y180L-6	15	9.9	12.4	Y200L1-6	18.5	10.2	13.4	Y200L1-6	18.5
	4.0					9.4	15.4	Y200L1-6	18.5	9.7	16.7	Y200L2-6	22
	5.0									8.8	22.0	Y225M-6	30
108-32	1.5	14.4	9.0	Y180L-6	15	14.7	9.7	Y180L-6	15	14.9	10.3	Y180L-6	15
	2.0	13.7	11.5	Y180L-6	15	14.1	12.4	Y200L1-6	18.5	14.3	13.2	Y200L1-6	18.5
	2.5	13.1	11.9	Y180L-6	15	13.4	12.8	Y200L1-6	18.5	13.7	13.7	Y200L1-6	18.5
	3.0	12.4	12.7	Y200L1-6	18.5	12.8	13.7	Y200L1-6	18.5	13.1	14.7	Y200L1-6	18.5
	3.5	11.8	14.0	Y200L1-6	18.5	12.2	15.2	Y200L1-6	18.5	12.4	16.3	Y200L2-6	22
	4.0					11.6	18.9	Y225M-6	30	11.8	20.2	Y225M-6	30
	5.0									10.6	26.4	Y250M-6	37
108-44	1.5	18.8	11.8	Y180L-6	15	19.5	12.9	Y200L1-6	18.5	20.1	13.9	Y200L1-6	18.5
	2.0	17.9	15.0	Y200L1-6	18.5	18.6	16.4	Y200L2-6	22	19.3	17.8	Y200L2-6	22
	2.5	17.0	15.5	Y200L2-6	22	17.8	16.9	Y200L2-6	22	18.5	18.5	Y225M-6	30
	3.0	16.1	17.6	Y200L2-6	22	16.9	19.4	Y225M-6	30	17.7	21.2	Y225M-6	30
	3.5					16.1	24.7	Y225M-6	30	16.9	27.3	Y250M-6	37
	4.0									16.1	27.0	Y250M-6	37
126-30	1.5	18.1	11.4	Y200L1-6	18.5	18.6	12.2	Y200L1-6	18.5	19.0	13.2	Y200L1-6	18.5
	2.0	17.4	14.6	Y200L1-6	18.5	17.9	15.8	Y200L2-6	22	18.5	17.0	Y200L2-6	22
	2.5	16.7	15.1	Y200L1-6	18.5	17.3	16.5	Y200L2-6	22	17.9	17.9	Y200L2-6	22
	3.0	16.0	16.3	Y200L2-6	22	16.7	17.9	Y200L2-6	22	17.4	19.5	Y225M-6	30
	3.5	15.3	18.2	Y200L2-6	22	16.1	20.1	Y225M-6	30	16.8	22.1	Y225M-6	30
	4.0	14.6	21.2	Y225M-6	30	15.4	23.5	Y225M-6	30	16.3	26.0	Y250M-6	37
	5.0					14.2	29.0	Y250M-6	37	15.2	32.5	Y280S-6	45
	6.3									13.7	39.9	Y280M-6	55
126-40	1.5	23.7	14.9	Y200L1-6	18.5	24.3	16.0	Y200L2-6	22	24.6	17.0	Y200L2-6	22
	2.0	22.5	18.9	Y200L2-6	22	23.2	20.4	Y225M-6	30	23.5	21.7	Y225M-6	30
	2.5	21.4	19.4	Y225M-6	30	22.1	21.1	Y225M-6	30	22.4	22.4	Y225M-6	30
	3.0	20.2	20.7	Y225M-6	30	21.1	22.6	Y225M-6	30	21.4	24.0	Y225M-6	30
	3.5	19.1	22.8	Y225M-6	30	20.0	25.1	Y250M-6	37	20.3	26.7	Y250M-6	37
	4.0					19.0	28.9	Y250M-6	37	19.3	30.8	Y250M-6	37
	5.0									17.1	36.7	Y280S-6	45

CLM系列双螺杆泵性能表（950r/min）

规格	压力 (Mpa)	粘度(mm2/s)											
		300				750				1500			
		流量 m^3/h	轴功率 (KW)	电机型号	电机功率 (KW)	流量 m^3/h	轴功率 (KW)	电机型号	电机功率 (KW)	流量 m^3/h	轴功率 (KW)	电机型号	电机功率 (KW)
90-24	1.5	8.0	6.2	Y160L-6	11	8.1	6.6	Y160L-6	11	8.3	7.1	Y160L-6	11
	2.0	7.7	8.0	Y160L-6	11	7.9	8.6	Y160L-6	11	8.0	9.1	Y180L-6	15
	2.5	7.4	8.3	Y160L-6	11	7.6	8.9	Y180L-6	15	7.8	9.5	Y180L-6	15
	3.0	7.2	8.4	Y160L-6	11	7.4	9.0	Y180L-6	15	7.6	9.7	Y180L-6	15
	3.5	6.9	9.4	Y180L-6	15	7.1	10.2	Y180L-6	15	7.3	10.9	Y180L-6	15
	4.0	6.6	11.8	Y180L-6	15	6.9	12.8	Y200L1-6	18.5	7.1	13.8	Y200L1-6	18.5
	5.0	6.1	15.8	Y200L2-6	22	6.3	17.3	Y200L2-6	22	6.6	18.8	Y225M-6	30
90-30	1.5	10.0	7.2	Y160L-6	11	10.2	7.7	Y160L-6	11	10.5	8.2	Y160L-6	11
	2.0	9.7	9.3	Y180L-6	15	9.9	70.0	Y180L-6	15	10.2	10.6	Y180L-6	15
	2.5	9.3	9.7	Y180L-6	15	9.6	10.4	Y180L-6	15	9.9	11.2	Y180L-6	15
	3.0	9.0	10.5	Y180L-6	15	9.3	11.4	Y180L-6	15	9.6	12.2	Y200L1-6	18.5
	3.5	8.6	11.8	Y180L-6	15	8.9	12.8	Y200L1-6	18.5	9.3	13.8	Y200L1-6	18.5
	4.0	8.3	13.8	Y200L1-6	18.5	8.6	15.0	Y200L1-6	18.5	9.0	16.3	Y200L2-6	22
	5.0	7.6	16.9	Y200L2-6	22	8.0	18.6	Y225M-6	30	8.4	20.3	Y225M-6	30
90-40	1.5	13.0	9.4	Y180L-6	15	13.4	10.1	Y180L-6	15	13.8	10.8	Y180L-6	15
	2.0	12.4	11.9	Y180L-6	15	12.8	12.8	Y200L1-6	18.5	13.2	13.8	Y200L1-6	18.5
	2.5	11.7	12.2	Y200L1-6	18.5	12.1	13.2	Y200L1-6	18.5	12.6	14.2	Y200L1-6	18.5
	3.0	11.0	13.8	Y200L1-6	18.5	11.5	15.0	Y200L1-6	18.5	12.0	16.3	Y200L2-6	22
	3.5	10.4	17.5	Y200L2-6	22	10.9	19.1	Y225M-6	30	11.4	20.8	Y225M-6	30
	4.0	9.7	18.7	Y225M-6	30	10.2	20.6	Y225M-6	30	10.8	22.5	Y225M-6	30
108-26	1.5	12.3	9.7	Y180L-6	15	12.6	10.3	Y180L-6	15	12.8	10.9	Y180L-6	15
	2.0	11.9	10.6	Y180L-6	15	12.1	11.3	Y180L-6	15	12.4	12.1	Y200L1-6	18.5
	2.5	11.4	12.8	Y200L1-6	18.5	11.7	13.7	Y200L1-6	18.5	12.0	14.6	Y200L1-6	18.5
	3.0	11.0	12.9	Y200L1-6	18.5	11.3	13.8	Y200L1-6	18.5	11.6	14.8	Y200L2-6	22
	3.5	10.5	14.4	Y200L1-6	18.5	10.9	15.5	Y200L2-6	22	11.2	16.7	Y200L2-6	22
	4.0	10.1	18.1	Y200L2-6	22	10.4	19.5	Y225M-6	30	10.8	21.0	Y225M-6	30
	5.0	9.2	24.0	Y225M-6	30	9.6	26.1	Y250M-6	37	10.0	28.4	Y250M-6	37
108-32	1.5	15.3	11.1	Y180L-6	15	15.7	11.8	Y180L-6	15	16.0	12.6	Y200L1-6	18.5
	2.0	14.8	14.2	Y200L1-6	18.5	15.1	15.2	Y200L1-6	18.5	15.5	16.2	Y200L2-6	22
	2.5	14.2	14.8	Y200L2-6	22	14.6	15.9	Y200L2-6	22	14.9	16.9	Y200L2-6	22
	3.0	13.6	16	Y200L2-6	22	14.0	17.2	Y200L2-6	22	14.4	18.4	Y225M-6	30
	3.5	13.0	17.9	Y200L2-6	22	13.5	19.5	Y225M-6	30	13.9	20.7	Y225M-6	30
	4.0	12.5	22.3	Y225M-6	30	12.9	24.1	Y225M-6	30	13.4	26.0	Y250M-6	37
	5.0	11.3	29.5	Y250M-6	37	11.8	32.2	Y250M-6	37	12.3	34.9	Y280S-6	45
108-44	1.5	20.8	15	Y200L1-6	18.5	21.4	16.2	Y200L2-6	22	22.1	17.3	Y200L2-6	22
	2.0	20.0	19.3	Y225M-6	30	20.7	20.8	Y225M-6	30	21.4	22.4	Y225M-6	30
	2.5	19.3	20.1	Y225M-6	30	20.0	21.8	Y225M-6	30	20.8	23.6	Y225M-6	30
	3.0	18.5	23.2	Y225M-6	30	19.3	25.3	Y250M-6	37	20.1	27.4	Y250M-6	37
	3.5	17.8	30	Y250M-6	37	18.6	32.8	Y280S-6	45	19.5	35.7	Y280S-6	45
	4.0	17.0	32.8	Y280S-6	45	17.9	36.0	Y280S-6	45	18.8	39.4	Y280S-6	45
126-30	1.5	19.5	14.1	Y200L1-6	18.5	20.0	15.1	Y200L2-6	22	20.5	16.1	Y200L2-6	22
	2.0	19.0	18.3	Y200L2-6	22	19.6	19.7	Y225M-6	30	20.1	21.1	Y225M-6	30
	2.5	18.6	19.4	Y225M-6	30	19.2	20.9	Y225M-6	30	19.8	22.5	Y225M-6	30
	3.0	18.1	21.2	Y225M-6	30	18.8	23.0	Y225M-6	30	19.5	24.9	Y225M-6	30
	3.5	17.6	24.1	Y225M-6	30	18.4	26.3	Y250M-6	37	19.2	28.5	Y250M-6	37
	4.0	17.1	28.6	Y250M-6	37	18.0	31.3	Y250M-6	37	18.8	34.2	Y280S-6	45
	5.0	16.2	36.2	Y280S-6	45	17.2	40.1	Y280M-6	55	18.2	44.2	Y280M-6	55
	6.3	14.9	45.4	Y280M-6	55	16.1	51.1	Y315S-6	75	17.3	57.2	Y315S-6	75
126-40	1.5	25.4	18.4	Y225M-6	30	26.0	19.6	Y225M-6	30	26.5	20.9	Y225M-6	30
	2.0	24.5	23.6	Y225M-6	30	25.2	25.3	Y250M-6	37	25.8	27.1	Y250M-6	37
	2.5	23.6	24.7	Y225M-6	30	24.4	26.6	Y250M-6	37	25.1	28.5	Y250M-6	37
	3.0	22.8	26.8	Y250M-6	37	23.6	28.9	Y250M-6	37	24.4	31.2	Y250M-6	37
	3.5	21.9	30.0	Y250M-6	37	22.8	32.6	Y280S-6	45	23.7	35.4	Y280S-6	45
	4.0	21.0	35.1	Y280S-6	45	22.0	38.4	Y280S-6	45	23.0	41.9	Y280M-6	55
	5.0	19.2	43.1	Y280M-6	55	20.4	47.8	Y280M-6	55	21.6	52.7	Y315S-6	75

CLM系列双螺杆泵性能表（950r/min）

规格	压力 (Mpa)	粘度(mm2/s)											
		40				75				150			
		流量 m^3/h	轴功率 (KW)	电机型号	电机功率 (KW)	流量 m^3/h	轴功率 (KW)	电机型号	电机功率 (KW)	流量 m^3/h	轴功率 (KW)	电机型号	电机功率 (KW)
126-52	1.5	29.8	18.7	Y225M-6	30	31.0	20.4	Y225M-6	30	32.1	22.2	Y225M-6	30
	2.0	28.2	23.6	Y225M-6	30	29.5	26.0	Y250M-6	37	30.8	28.4	Y250M-6	37
	2.5	26.6	24.2	Y225M-6	30	28.1	26.8	Y250M-6	37	29.5	29.5	Y250M-6	37
	3.0	25	27.3	Y250M-6	37	26.6	30.5	Y250M-6	37	28.2	33.8	Y280S-6	45
	3.5					25.2	38.8	Y280S-6	45	26.9	43.4	Y280M-6	55
	4.0									25.6	47.2	Y280M-6	55
151-30	1.5	25.9	16.3	Y200L2-6	22	26.6	17.6	Y200L2-6	22	27.4	18.9	Y200L2-6	22
	2.0	25.1	21.0	Y225M-6	30	25.9	22.8	Y225M-6	30	26.7	24.6	Y225M-6	30
	2.5	24.2	22.0	Y225M-6	30	25.1	23.9	Y225M-6	30	26.0	25.9	Y250M-6	37
	3.0	23.4	23.9	Y225M-6	30	24.3	26.1	Y250M-6	37	25.3	28.4	Y250M-6	37
	3.5	22.5	26.8	Y250M-6	37	23.5	29.4	Y250M-6	37	24.6	32.2	Y280S-6	45
	4.0	21.7	31.5	Y250M-6	37	22.8	34.7	Y280S-6	45	23.9	38.1	Y280S-6	45
	5.0					21.2	43.3	Y280M-6	55	22.5	48.1	Y315S-6	75
	6.3									20.6	59.9	Y315S-6	75
151-40	1.5	35.0	22.0	Y225M-6	30	35.9	23.7	Y225M-6	30	36.5	25.2	Y250M-6	37
	2.0	33.7	28.3	Y250M-6	37	34.7	30.5	Y250M-6	37	35.3	32.5	Y280S-6	45
	2.5	32.5	29.5	Y250M-6	37	33.5	32.0	Y250M-6	37	34.1	34.1	Y280S-6	45
	3.0	31.2	31.9	Y250M-6	37	32.4	34.7	Y280S-6	45	33.0	37.1	Y280S-6	45
	3.5	30.0	35.7	Y280S-6	45	31.2	39.1	Y280S-6	45	31.8	41.7	Y280M-6	55
	4.0					30.1	45.9	Y280M-6	55	30.7	49.0	Y315S-6	75
	5.0									28.3	60.7	Y315S-6	75
151-52	1.5	43.8	7.6	Y250M-6	37	45.3	29.9	Y250M-6	37	46.8	32.4	Y280S-6	45
	2.0	41.8	35.1	Y280S-6	45	43.4	38.2	Y280S-6	45	44.9	41.4	Y280M-6	55
	2.5	39.8	36.2	Y280S-6	45	41.4	39.5	Y280M-6	55	43.0	43.0	Y280M-6	55
	3.0	37.8	41.2	Y280M-6	55	39.5	45.2	Y280M-6	55	41.1	49.3	Y315S-6	75
	3.5					37.5	57.8	Y315S-6	75	39.2	63.3	Y315S-6	75
	4.0									37.3	68.9	Y315M-6	90
168-40	1.5	44.1	27.7	Y250M-6	37	45.1	29.7	Y250M-6	37	46.1	31.9	Y250M-6	37
	2.0	42.3	35.5	Y280S-6	45	43.4	38.2	Y280S-6	45	44.5	41.0	Y280M-6	55
	2.5	40.6	36.8	Y280S-6	45	41.8	39.8	Y280M-6	55	43.0	42.9	Y280M-6	55
	3.0	38.8	39.6	Y280M-6	55	40.1	43.0	Y280M-6	55	41.4	46.5	Y280M-6	55
	3.5	37.1	44.2	Y280M-6	55	38.5	48.1	Y315S-6	75	39.9	52.3	Y315S-6	75
	4.0	35.3	51.3	Y315S-6	75	36.8	56.2	Y315S-6	75	38.3	61.2	Y315S-6	75
	5.0					33.5	68.5	Y315M-6	90	35.2	75.4	Y315M-6	90
168-52	1.5	57.8	36.3	Y280S-6	45	58.9	38.9	Y280S-6	45	59.8	41.4	Y280M-6	55
	2.0	55.0	46.1	Y280M-6	55	56.3	49.5	Y315S-6	75	57.2	52.7	Y315S-6	75
	2.5	52.3	47.5	Y280M-6	55	53.6	51.1	Y315S-6	75	54.5	54.5	Y315S-6	75
	3.0	49.5	50.6	Y315S-6	75	51.0	54.7	Y315S-6	75	51.9	58.3	Y315S-6	75
	3.5	46.8	55.8	Y315S-6	75	48.3	60.5	Y315S-6	75	49.2	64.5	Y315S-6	75
	4.0					45.6	69.6	Y315M-6	90	46.5	74.4	Y315M-6	90
	5.0									41.2	88.3	Y315L1-6	110
168-64	1.5	66.8	42.0	Y280M-6	55	69.1	45.6	Y280M-6	55	71.3	49.3	Y315S-6	75
	2.0	63.3	53.1	Y315S-6	75	65.6	57.8	Y315S-6	75	67.9	62.6	Y315S-6	75
	2.5	59.8	54.3	Y315S-6	75	62.2	59.3	Y315S-6	75	64.5	64.4	Y315S-6	75
	3.0	56.3	61.4	Y315S-6	75	58.7	67.2	Y315M-6	90	61.1	73.3	Y315M-6	90
	3.5					55.3	85.1	Y315L1-6	110	57.7	93.1	Y315L1-6	110
	4.0									54.3	100.2	Y315L2-6	132
192-40	1.5	57.1	38.9	Y280S-6	45	58.5	40.6	Y280M-6	55	59.8	42.4	Y280M-6	55
	2.0	55.1	46.2	Y280M-6	55	56.6	48.4	Y315S-6	75	58.1	50.7	Y315S-6	75
	2.5	53.1	51.7	Y315S-6	75	54.8	54.4	Y315S-6	75	56.4	57.1	Y315S-6	75
	3.0	51.1	59.7	Y315S-6	75	52.9	63.0	Y315S-6	75	54.7	66.4	Y315M-6	90
	3.5	49.1	72.1	Y315M-6	90	51.1	76.4	Y315M-6	90	53.0	80.9	Y315M-6	90
	4.0					49.2	91.2	Y315L1-6	110	51.3	96.9	Y315L1-6	110
	5.0									47.9	123.4	Y315L2-6	132

CLM系列双螺杆泵性能表（950r/min）

规格	压力 (Mpa)	粘度(mm2/s)											
		300				750				1500			
		流量 m^3/h	轴功率 (KW)	电机型号	电机功率 (KW)	流量 m^3/h	轴功率 (KW)	电机型号	电机功率 (KW)	流量 m^3/h	轴功率 (KW)	电机型号	电机功率 (KW)
126-52	1.5	33.3	24.0	Y225M-6	30	34.4	26.0	Y250M-6	37	35.6	27.9	Y250M-6	37
	2.0	32.1	31.0	Y250M-6	37	33.4	33.6	Y280S-6	45	34.7	36.4	Y280S-6	45
	2.5	31.0	32.3	Y280S-6	45	32.4	35.3	Y280S-6	45	33.9	38.4	Y280S-6	45
	3.0	29.8	37.4	Y280S-6	45	31.4	41.1	Y280M-6	55	33.0	45.0	Y280M-6	55
	3.5	28.7	48.4	Y315S-6	75	30.4	53.5	Y315S-6	75	32.2	59.0	Y315S-6	75
	4.0	27.5	53.0	Y315S-6	75	29.4	59.2	Y315S-6	75	31.3	65.6	Y315M-6	90
151-30	1.5	28.1	20.3	Y225M-6	30	28.8	21.7	Y225M-6	30	29.5	23.2	Y225M-6	30
	2.0	27.5	26.5	Y250M-6	37	28.3	28.4	Y250M-6	37	29.1	30.4	Y250M-6	37
	2.5	26.8	28.0	Y250M-6	37	27.7	30.2	Y250M-6	37	28.6	32.4	Y280S-6	45
	3.0	26.2	30.8	Y250M-6	37	27.2	33.3	Y280S-6	45	28.1	35.9	Y280S-6	45
	3.5	25.6	35.1	Y280S-6	45	26.6	38.1	Y280S-6	45	27.6	41.2	Y280M-6	55
	4.0	25.0	41.7	Y280M-6	55	26.1	45.4	Y280M-6	55	27.2	49.3	Y315S-6	75
	5.0	23.7	53.1	Y315S-6	75	25.0	58.3	Y315S-6	75	26.2	63.7	Y315S-6	75
	6.3	22.1	67.1	Y315M-6	90	23.5	74.5	Y315M-6	90	25.0	82.4	Y315L1-6	110
151-40	1.5	37.6	27.2	Y250M-6	37	38.5	29.0	Y250M-6	37	39.3	30.9	Y250M-6	37
	2.0	36.6	35.3	Y280S-6	45	37.6	37.8	Y280S-6	45	38.5	40.4	Y280M-6	55
	2.5	35.6	37.2	Y280S-6	45	36.7	40.0	Y280M-6	55	37.7	42.8	Y280M-6	55
	3.0	34.7	40.7	Y280M-6	55	35.8	43.9	Y280M-6	55	36.9	47.2	Y280M-6	55
	3.5	33.7	46.2	Y280M-6	55	34.9	49.9	Y315S-6	75	36.1	53.8	Y315S-6	75
	4.0	32.7	54.6	Y315S-6	75	34.0	59.3	Y315S-6	75	35.3	64.2	Y315S-6	75
	5.0	30.7	68.8	Y315M-6	90	32.2	75.3	Y315M-6	90	33.7	82.1	Y315L1-6	110
151-52	1.5	48.3	35.0	Y280S-6	45	49.8	37.6	Y280S-6	45	51.3	40.3	Y280M-6	55
	2.0	46.5	44.8	Y280M-6	55	48.0	48.3	Y315S-6	75	49.6	52.0	Y315S-6	75
	2.5	44.6	46.6	Y280M-6	55	46.2	50.4	Y315S-6	75	47.8	54.3	Y315S-6	75
	3.0	42.8	53.6	Y315S-6	75	44.4	58.1	Y315S-6	75	46.1	62.8	Y315S-6	75
	3.5	40.9	69.1	Y315M-6	90	42.6	75.1	Y315M-6	90	44.3	81.3	Y315M-6	90
	4.0	39.1	75.4	Y315M-6	90	40.8	82.2	Y315L1-6	110	42.6	89.3	Y315L1-6	110
168-40	1.5	47.1	34.0	Y280S-6	45	48.1	36.3	Y280S-6	45	49.1	38.6	Y280S-6	45
	2.0	45.6	44.0	Y280M-6	55	46.7	47.0	Y280M-6	55	47.8	50.1	Y315S-6	75
	2.5	44.2	46.1	Y280M-6	55	45.4	49.4	Y315S-6	75	46.6	52.8	Y315S-6	75
	3.0	42.7	50.2	Y315S-6	75	44.0	54.0	Y315S-6	75	45.3	57.9	Y315S-6	75
	3.5	41.3	56.6	Y315S-6	75	42.7	61.0	Y315S-6	75	44.1	65.6	Y315M-6	90
	4.0	39.8	66.5	Y315M-6	90	41.3	72.0	Y315M-6	90	42.8	77.7	Y315M-6	90
	5.0	36.9	82.6	Y315L1-6	110	38.6	90.2	Y315L1-6	110	40.3	98.0	Y315L1-6	110
168-52	1.5	61.3	44.3	Y280M-6	55	62.5	47.1	Y280M-6	55	63.6	50.0	Y315S-6	75
	2.0	58.8	56.7	Y315S-6	75	60.1	60.4	Y315S-6	75	61.3	64.3	Y315S-6	75
	2.5	56.3	58.8	Y315S-6	75	57.7	62.9	Y315S-6	75	59.0	67.0	Y315M-6	90
	3.0	53.8	63.3	Y315S-6	75	55.3	67.8	Y315M-6	90	56.7	72.4	Y315M-6	90
	3.5	51.4	70.4	Y315M-6	90	52.9	75.7	Y315M-6	90	54.4	81.1	Y315M-6	90
	4.0	48.9	81.7	Y315M-6	90	50.5	88.1	Y315L1-6	110	52.1	94.7	Y315L1-6	110
	5.0	43.9	98.3	Y315L1-6	110	45.7	106.8	Y315L2-6	132	47.5	115.6	Y315L2-6	132
168-64	1.5	73.6	53.2	Y315S-6	75	75.8	57.2	Y315S-6	75	78.1	61.3	Y315S-6	75
	2.0	70.2	67.7	Y315M-6	90	72.5	72.9	Y315M-6	90	74.8	78.4	Y315M-6	90
	2.5	66.9	69.8	Y315M-6	90	69.2	75.4	Y315M-6	90	71.6	81.2	Y315M-6	90
	3.0	63.5	79.6	Y315M-6	90	65.9	86.2	Y315L1-6	110	68.3	93.1	Y315L1-6	110
	3.5	60.2	101.5	Y315L2-6	132	62.6	110.2	Y315L2-6	132	65.1	119.3	Y315L2-6	132
	4.0	56.8	109.5	Y315L2-6	132	59.3	119.3	Y315L2-6	132	61.8	129.5	Y355S-6	160
192-40	1.5	61.2	44.2	Y280M-6	55	62.5	46.0	Y280M-6	55	63.9	47.9	Y315S-6	75
	2.0	59.6	53.0	Y315S-6	75	61.1	55.3	Y315S-6	75	62.6	57.7	Y315S-6	75
	2.5	58.1	59.9	Y315S-6	75	59.7	62.8	Y315S-6	75	61.4	65.7	Y315M-6	90
	3.0	56.5	70.0	Y315M-6	90	58.3	73.5	Y315M-6	90	60.1	77.2	Y315M-6	90
	3.5	55.0	85.5	Y315L1-6	110	56.9	90.2	Y315L1-6	110	58.9	95.0	Y315L1-6	110
	4.0	53.4	102.8	Y315L2-6	132	55.5	108.9	Y315L2-6	132	57.6	115.1	Y315L2-6	132
	5.0	50.3	132.1	Y355S-6	160	52.7	141.0	Y355S-6	160	55.1	150.2	Y355S-6	160

CLM系列双螺杆泵性能表（950r/min）

规格	压力 (Mpa)	粘度(mm2/s)											
		40				75				150			
		流量 m^3/h	轴功率 (KW)	电机型号	电机功率 (KW)	流量 m^3/h	轴功率 (KW)	电机型号	电机功率 (KW)	流量 m^3/h	轴功率 (KW)	电机型号	电机功率 (KW)
192-52	1.5	73.2	49.9	Y315S-6	75	74.8	52.0	Y315S-6	75	76.0	53.8	Y315S-6	75
	2.0	69.7	58.4	Y315S-6	75	71.4	61.1	Y315S-6	75	72.6	63.3	Y315S-6	75
	2.5	66.2	64.4	Y315S-6	75	68.0	67.5	Y315M-6	90	69.2	70.1	Y315M-6	90
	3.0	62.7	73.2	Y315M-6	90	64.7	77.0	Y315M-6	90	65.9	80.0	Y315M-6	90
	3.5	59.2	86.9	Y315L1-6	110	61.3	91.7	Y315L1-6	110	62.5	95.3	Y315L1-6	110
	4.0					57.9	107.3	Y315L2-6	132	59.1	111.7	Y315L2-6	132
	5.0									52.4	134.9	Y355S-6	160
192-64	1.5	90.1	61.4	Y315S-6	75	92.3	64.2	Y315S-6	75	94.6	67.0	Y315M-6	90
	2.0	86.1	72.2	Y315M-6	90	88.4	75.6	Y315M-6	90	90.7	79.1	Y315M-6	90
	2.5	82.1	79.9	Y315M-6	90	84.4	83.8	Y315L1-6	110	86.8	87.8	Y315L1-6	110
	3.0	78.1	91.2	Y315L1-6	110	80.5	95.9	Y315L1-6	110	82.9	100.7	Y315L2-6	132
	3.5					76.5	114.6	Y315L2-6	132	79.0	120.5	Y315L2-6	132
	4.0									75.1	141.9	Y355S-6	160
222-52	1.5	101.1	68.9	Y315M-6	90	103.1	71.7	Y315M-6	90	105.1	74.5	Y315M-6	90
	2.0	98.6	82.7	Y315L1-6	110	100.8	86.2	Y315L1-6	110	103.0	89.8	Y315L1-6	110
	2.5	96.1	93.6	Y315L1-6	110	98.5	97.8	Y315L1-6	110	100.9	102.2	Y315L2-6	132
	3.0	93.6	109.3	Y315L2-6	132	96.2	114.6	Y315L2-6	132	98.8	120.0	Y315L2-6	132
	3.5					93.9	140.6	Y355S-6	160	96.7	147.6	Y355S-6	160
	4.0									94.6	178.8	Y355M3-6	200
222-64	1.5	123.1	83.8	Y315L1-6	110	125.3	87.1	Y315L1-6	110	126.8	89.8	Y315L1-6	110
	2.0	119.6	100.2	Y315L2-6	132	122.0	104.4	Y315L2-6	132	123.5	107.7	Y315L2-6	132
	2.5	116.1	113.0	Y315L2-6	132	118.8	117.9	Y315L2-6	132	120.3	121.7	Y315L2-6	132
	3.0					115.5	148.2	Y355S-6	160	117.0	153.0	Y355M2-6	185
	3.5									113.7	188.0	Y355M3-6	200
222-80	1.5	148.9	101.5	Y315L2-6	132	152.5	106.0	Y315L2-6	132	156.1	110.6	Y315L2-6	132
	2.0	142.9	119.8	Y315L2-6	132	146.7	125.5	Y315L2-6	132	150.5	131.3	Y355S-6	160
	2.5	136.9	133.3	Y355S-6	160	140.9	139.9	Y355S-6	160	144.9	146.7	Y355S-6	160
	3.0									139.3	197.4	Y355L1-6	220
240-52	1.5	115.6	78.7	Y315M-6	90	117.1	81.3	Y315M-6	90	118.6	84.0	Y315L1-6	110
	2.0	112.7	94.5	Y315L1-6	110	114.4	97.8	Y315L1-6	110	116.1	101.2	Y315L2-6	132
	2.5	109.8	106.8	Y315L2-6	132	111.7	110.8	Y315L2-6	132	113.6	114.9	Y315L2-6	132
	3.0	106.9	124.8	Y315L2-6	132	109.0	129.8	Y355S-6	160	111.1	134.9	Y355S-6	160
	3.5					106.3	147.7	Y355S-6	160	108.6	153.8	Y355M2-6	185
	4.0									106.1	185.0	Y355M3-6	200
240-64	1.5	141.7	96.5	Y315L1-6	110	143.6	99.8	Y315L1-6	110	145.1	102.8	Y315L2-6	132
	2.0	137.9	115.6	Y315L2-6	132	140.0	119.7	Y315L2-6	132	141.5	123.4	Y315L2-6	132
	2.5	134.2	130.6	Y355S-6	160	136.4	135.4	Y355S-6	160	137.9	139.6	Y355S-6	160
	3.0					132.8	158.2	Y355M2-6	185	134.3	163.1	Y355M2-6	185
	3.5									130.7	185.2	Y355M3-6	200
240-80	1.5	168.7	106.1	Y315L2-6	132	172.8	110.8	Y315L2-6	132	177.0	115.7	Y315L2-6	132
	2.0	161.2	135.1	Y355S-6	160	165.4	141.4	Y355S-6	160	169.6	147.8	Y355S-6	160
	2.5	153.7	139.6	Y355S-6	160	157.9	146.3	Y355S-6	160	162.2	153.2	Y355M2-6	185
	3.0									154.8	175.4	Y355M2-6	185

CLM系列双螺杆泵性能表（950r/min）

规格	压力 (Mpa)	粘度(mm2/s)											
		300				750				1500			
		流量 m^3/h	轴功率 (KW)	电机型号	电机功率 (KW)	流量 m^3/h	轴功率 (KW)	电机型号	电机功率 (KW)	流量 m^3/h	轴功率 (KW)	电机型号	电机功率 (KW)
192-52	1.5	77.9	56.3	Y315S-6	75	79.5	58.5	Y315S-6	75	81.1	60.8	Y315S-6	75
	2.0	74.8	66.5	Y315M-6	90	76.5	69.3	Y315M-6	90	78.2	72.1	Y315M-6	90
	2.5	71.7	73.9	Y315M-6	90	73.5	77.2	Y315M-6	90	75.3	80.6	Y315M-6	90
	3.0	68.6	84.9	Y315L1-6	110	70.5	88.9	Y315L1-6	110	72.5	93.1	Y315L1-6	110
	3.5	65.4	101.8	Y315L2-6	132	67.5	107.0	Y315L2-6	132	69.6	112.3	Y315L2-6	132
	4.0	62.3	120.0	Y315L2-6	132	64.5	126.5	Y355S-6	160	66.7	133.3	Y355S-6	160
	5.0	56.1	147.2	Y355S-6	160	58.5	156.5	Y355M2-6	185	61.0	166.1	Y355M2-6	185
192-64	1.5	96.8	69.9	Y315M-6	90	99.1	72.9	Y315M-6	90	101.3	75.9	Y315M-6	90
	2.0	93.0	82.6	Y315L1-6	110	95.3	86.3	Y315L1-6	110	97.6	90.0	Y315L1-6	110
	2.5	89.1	92.0	Y315L1-6	110	91.5	96.2	Y315L1-6	110	93.8	100.5	Y315L2-6	132
	3.0	85.3	105.6	Y315L2-6	132	87.7	110.6	Y315L2-6	132	90.1	115.7	Y315L2-6	132
	3.5	81.4	126.7	Y355S-6	160	83.9	132.9	Y355S-6	160	86.3	139.4	Y355S-6	160
	4.0	77.6	149.4	Y355M2-6	185	80.1	157.1	Y355M2-6	185	82.6	165.0	Y355M2-6	185
222-52	1.5	107.1	77.4	Y315M-6	90	109.1	80.3	Y315M-6	90	111.1	83.3	Y315L1-6	110
	2.0	105.2	93.5	Y315L1-6	110	107.4	97.3	Y315L1-6	110	109.6	101.1	Y315L2-6	132
	2.5	103.3	106.6	Y315L2-6	132	105.7	111.1	Y315L2-6	132	108.1	115.8	Y315L2-6	132
	3.0	101.4	125.6	Y315L2-6	132	104.0	131.2	Y355S-6	160	106.6	137.0	Y355S-6	160
	3.5	99.5	154.8	Y355M2-6	185	102.3	162.2	Y355M2-6	185	105.1	169.7	Y355M2-6	185
	4.0	97.6	188.0	Y355M3-6	200	100.6	197.4	Y355M3-6	220	103.6	207.1	Y355M3-6	220
222-64	1.5	129.7	93.7	Y315L1-6	110	131.9	97.1	Y315L1-6	110	134.2	100.5	Y315L2-6	132
	2.0	126.9	112.8	Y315L2-6	132	129.4	117.2	Y315L2-6	132	131.9	121.6	Y315L2-6	132
	2.5	124.2	128.1	Y355S-6	160	126.9	133.3	Y355S-6	160	129.6	138.7	Y355S-6	160
	3.0	121.4	161.8	Y355M2-6	185	124.3	168.9	Y355M2-6	185	127.3	176.1	Y355M2-6	185
	3.5	118.6	199.8	Y355M3-6	220	121.8	209.1	Y355M3-6	220	125.0	218.5	Y335L2-6	250
222-80	1.5	159.7	115.3	Y315L2-6	132	163.3	120.2	Y315L2-6	132	166.9	125.1	Y315L2-6	132
	2.0	154.3	137.2	Y355S-6	160	158.1	143.2	Y355S-6	160	161.9	149.3	Y355S-6	160
	2.5	148.9	153.6	Y355M2-6	185	152.9	160.7	Y355M2-6	185	156.9	168.0	Y355M2-6	185
	3.0	143.5	207.3	Y355M3-6	220	147.7	217.4	Y335L2-6	250	151.9	227.7	Y335L2-6	250
240-52	1.5	120.1	86.7	Y315L1-6	110	121.6	89.4	Y315L1-6	110	123.1	92.2	Y315L1-6	110
	2.0	117.8	104.7	Y315L2-6	132	119.5	108.2	Y315L2-6	132	121.2	111.7	Y315L2-6	132
	2.5	115.5	119.1	Y315L2-6	132	117.4	123.3	Y315L2-6	132	119.3	127.7	Y355S-6	160
	3.0	113.2	140.1	Y355S-6	160	115.3	145.4	Y355S-6	160	117.4	150.8	Y355S-6	160
	3.5	110.9	160.1	Y355M2-6	185	113.2	166.5	Y355M2-6	185	115.5	173.0	Y355M2-6	185
	4.0	108.6	193.0	Y355M3-6	220	111.1	201.1	Y355M3-6	220	113.6	209.5	Y355M3-6	220
240-64	1.5	147.5	106.5	Y315L2-6	132	149.5	110.0	Y315L2-6	132	151.4	113.5	Y315L2-6	132
	2.0	144.2	128.2	Y355S-6	160	146.3	132.5	Y355S-6	160	148.4	136.9	Y355S-6	160
	2.5	140.9	145.4	Y355S-6	160	143.2	150.5	Y355S-6	160	145.4	155.7	Y355M2-6	185
	3.0	137.6	170.4	Y355M2-6	185	140.0	176.6	Y355M3-6	200	142.4	183.0	Y355M3-6	200
	3.5	134.3	194.0	Y355M3-6	220	136.9	201.4	Y355M3-6	220	139.4	209.0	Y355M3-6	220
240-80	1.5	181.1	120.7	Y315L2-6	132	185.3	125.8	Y355S-6	160	189.4	131.0	Y355S-6	160
	2.0	173.8	154.4	Y355M2-6	185	178.0	161.1	Y355M2-6	185	182.2	168.0	Y355M2-6	185
	2.5	166.4	160.2	Y355M2-6	185	170.7	167.4	Y355M2-6	185	174.9	174.8	Y355M2-6	185
	3.0	159.1	183.8	Y355M3-6	200	163.4	192.3	Y355M3-6	220	167.7	201.0	Y355M3-6	220

CLM系列双螺杆泵性能表（1450r/min）

规格	压力 (Mpa)	粘度(mm2/s)											
		10				40				75			
		流量 m^3/h	轴功率 (KW)	电机型号	电机功率 (KW)	流量 m^3/h	轴功率 (KW)	电机型号	电机功率 (KW)	流量 m^3/h	轴功率 (KW)	电机型号	电机功率 (KW)
90-24	1.5	11.5	7.8	Y160M-4	11	11.7	8.1	Y160M-4	11	12.0	8.5	Y160M-4	11
	2.0	11.0	9.2	Y160L-4	15	11.2	9.6	Y160L-4	15	11.5	10.0	Y160L-4	15
	2.5	10.5	9.5	Y160L-4	15	10.7	9.9	Y160L-4	15	11.0	10.4	Y160L-4	15
	3.0	10.0	11.6	Y160L-4	15	10.2	12.2	Y180M-4	18.5	10.5	12.8	Y180M-4	18.5
	3.5	9.5	13.9	Y180M-4	18.5	9.8	14.6	Y180M-4	18.5	10.1	15.4	Y180M-4	18.5
	4.0					9.3	17.2	Y180L-4	22	9.6	18.1	Y180L-4	22
	5.0									8.6	22.3	Y200L-4	30
90-30	1.5	14.1	9.6	Y160L-4	15	14.4	10.0	Y160L-4	15	14.7	10.4	Y160L-4	15
	2.0	13.4	11.2	Y160L-4	15	13.8	11.8	Y160L-4	15	14.0	12.2	Y180M-4	18.5
	2.5	12.7	11.5	Y160L-4	15	13.1	12.1	Y180M-4	18.5	13.3	12.6	Y180M-4	18.5
	3.0	12.0	14.0	Y180M-4	18.5	12.4	14.8	Y180M-4	18.5	12.7	15.4	Y180M-4	18.5
	3.5	11.3	16.6	Y180L-4	22	11.7	17.5	Y180L-4	22	12.0	18.3	Y180L-4	22
	4.0					11.1	20.5	Y200L-4	30	11.3	21.3	Y200L-4	30
	5.0									10.0	25.6	Y225S-4	37
90-40	1.5	18.1	12.4	Y180M-4	18.5	18.7	13.0	Y180M-4	18.5	19.3	13.7	Y180M-4	18.5
	2.0	17.0	14.2	Y180M-4	18.5	17.6	15.1	Y180M-4	18.5	18.2	15.9	Y180L-4	22
	2.5	15.8	14.4	Y180M-4	18.5	16.5	15.3	Y180M-4	18.5	17.1	16.2	Y180L-4	22
	3.0	14.7	17.2	Y180L-4	22	15.4	18.3	Y180L-4	22	16.1	19.5	Y200L-4	30
	3.5					14.3	21.3	Y200L-4	30	15.0	22.8	Y200L-4	30
	4.0									13.9	26.2	Y225S-4	37
108-26	1.5	17.8	12.1	Y180M-4	18.5	18.2	12.6	Y180M-4	18.5	18.5	13.1	Y180M-4	18.5
	2.0	17.0	14.3	Y180M-4	18.5	17.4	14.9	Y180L-4	22	17.8	15.5	Y180L-4	22
	2.5	16.2	14.7	Y180M-4	18.5	16.6	15.4	Y180M-4	18.5	17.0	16.0	Y180L-4	22
	3.0	15.4	18.0	Y180L-4	22	15.8	18.8	Y200L-4	30	16.2	19.7	Y200L-4	30
	3.5	14.6	23.2	Y200L-4	30	15.0	24.4	Y200L-4	30	15.5	25.5	Y225S-4	37
	4.0					14.3	26.4	Y225S-4	37	14.7	27.8	Y225S-4	37
	5.0									13.2	31.1	Y225S-4	37
108-32	1.5	21.7	14.8	Y180M-4	18.5	22.2	15.4	Y180M-4	18.5	22.5	15.9	Y180L-4	22
	2.0	20.7	17.3	Y180M-4	18.5	21.1	18.1	Y180L-4	22	21.5	18.7	Y200L-4	30
	2.5	19.6	17.8	Y180M-4	18.5	20.1	18.6	Y200L-4	30	20.5	19.3	Y200L-4	30
	3.0	18.6	20.2	Y180L-4	22	19.1	21.2	Y200L-4	30	19.4	22.0	Y200L-4	30
	3.5	17.5	23.9	Y200L-4	30	18.1	25.1	Y225S-4	37	18.4	26.1	Y225S-4	37
	4.0					17.0	29.1	Y225S-4	37	17.4	30.3	Y225S-4	37
	5.0									15.3	36.2	Y225M-4	45
108-44	1.5	29.7	14.8	Y180M-4	18.5	30.4	21.1	Y200L-4	30	31.1	22.0	Y200L-4	30
	2.0	20.7	17.3	Y180L-4	22	28.9	24.7	Y200L-4	30	29.6	25.8	Y225S-4	37
	2.5	19.6	17.8	Y180L-4	22	27.5	25.4	Y225S-4	37	28.2	26.6	Y225S-4	37
	3.0	18.6	20.2	Y200L-4	30	26.0	30.9	Y225S-4	37	26.5	32.5	Y225M-4	45
	3.5	17.5	23.9	Y200L-4	30	24.5	36.7	Y225M-4	45	25.3	38.6	Y225M-4	45
	4.0									23.9	45.1	Y250M-4	55
126-30	1.5	28.6	19.5	Y200L-4	30	29.2	19.9	Y200L-4	30	29.7	20.2	Y200L-4	30
	2.0	27.5	23.1	Y200L-4	30	28.1	23.6	Y200L-4	30	28.7	24.1	Y200L-4	30
	2.5	26.5	25.8	Y225S-4	37	27.1	26.4	Y225S-4	37	27.7	26.9	Y225S-4	37
	3.0	25.4	29.7	Y225S-4	37	26.1	30.4	Y225S-4	37	26.7	31.2	Y225S-4	37
	3.5	24.4	33.2	Y225M-4	45	25.0	34.1	Y225M-4	45	25.7	35.0	Y225M-4	45
	4.0	23.3	39.1	Y250M-4	55	24.0	40.2	Y250M-4	55	24.7	41.3	Y250M-4	55
	5.0					21.9	49.8	Y280S-4	75	22.6	51.4	Y280S-4	75
	6.3									20.0	62.5	Y280S-4	75
126-40	1.5	38.0	25.9	Y225S-4	37	38.8	26.4	Y225S-4	37	39.5	26.9	Y225S-4	37
	2.0	36.5	30.6	Y225S-4	37	37.3	31.3	Y225S-4	37	38.0	31.9	Y225S-4	37
	2.5	35.1	34.1	Y225M-4	45	35.9	34.9	Y225M-4	45	36.6	35.6	Y225M-4	45
	3.0	33.6	39.3	Y250M-4	55	34.5	40.3	Y250M-4	55	35.2	41.1	Y250M-4	55
	3.5	32.2	47.2	Y250M-4	55	33.1	48.5	Y280S-4	75	33.8	49.5	Y280S-4	75
	4.0					31.6	57.5	Y280S-4	75	32.3	58.7	Y280S-4	75
	5.0									29.5	73.1	Y280M-4	90

CLM系列双螺杆泵性能表（1450r/min）

规格	压力 (Mpa)	粘度(mm2/s)											
		150				300				750			
		流量 m^3/h	轴功率 (KW)	电机型号	电机功率 (KW)	流量 m^3/h	轴功率 (KW)	电机型号	电机功率 (KW)	流量 m^3/h	轴功率 (KW)	电机型号	电机功率 (KW)
90-24	1.5	12.2	8.8	Y160L-4	15	12.5	9.2	Y160L-4	15	12.7	9.5	Y160L-4	15
	2.0	11.8	10.5	Y160L-4	15	12.0	10.9	Y160L-4	15	12.3	11.3	Y160L-4	15
	2.5	11.3	10.9	Y160L-4	15	11.6	11.4	Y160L-4	15	11.9	11.9	Y160L-4	15
	3.0	10.8	13.4	Y180M-4	18.5	11.1	14.0	Y180M-4	18.5	11.4	14.7	Y180M-4	18.5
	3.5	10.4	16.1	Y180L-4	22	10.7	16.9	Y180L-4	22	11.0	17.7	Y180L-4	22
	4.0	9.9	19.1	Y200L-4	30	10.2	20.1	Y200L-4	30	10.6	21.1	Y200L-4	30
	5.0	9.0	23.6	Y200L-4	30	9.3	25.0	Y200L-4	30	9.7	26.4	Y225S-4	37
90-30	1.5	15.1	10.9	Y160L-4	15	15.4	11.3	Y160L-4	15	15.7	11.8	Y160L-4	15
	2.0	14.5	12.8	Y180M-4	18.5	14.8	13.4	Y180M-4	18.5	15.2	14.0	Y180M-4	18.5
	2.5	13.8	13.3	Y180M-4	18.5	14.2	13.9	Y180M-4	18.5	14.6	14.6	Y180M-4	18.5
	3.0	13.2	16.3	Y180L-4	22	13.6	17.2	Y180L-4	22	14.0	18.0	Y180L-4	22
	3.5	12.6	19.6	Y200L-4	30	13.0	20.6	Y200L-4	30	13.4	21.7	Y200L-4	30
	4.0	12.0	23.0	Y200L-4	30	12.4	24.3	Y200L-4	30	12.9	25.7	Y225S-4	37
	5.0	10.7	28.1	Y225S-4	37	11.2	30.0	Y225S-4	37	11.7	31.9	Y225S-4	37
90-40	1.5	19.9	14.4	Y180M-4	18.5	20.5	15.1	Y180M-4	18.5	21.1	15.8	Y180L-4	22
	2.0	18.9	16.8	Y180L-4	22	19.5	17.6	Y180L-4	22	20.1	18.5	Y200L-4	30
	2.5	17.8	17.1	Y180L-4	22	18.4	18.1	Y180L-4	22	19.1	19.1	Y200L-4	30
	3.0	16.7	20.7	Y200L-4	30	17.4	22.0	Y200L-4	30	18.1	23.2	Y200L-4	30
	3.5	15.7	24.4	Y200L-4	30	16.4	26.0	Y225S-4	37	17.1	27.6	Y225S-4	37
	4.0	14.6	28.1	Y225S-4	37	15.4	30.1	Y225S-4	37	16.1	32.2	Y225S-4	37
108-26	1.5	18.9	13.6	Y180M-4	18.5	19.2	14.1	Y180M-4	18.5	19.6	13.3	Y180L-4	22
	2.0	18.1	16.1	Y180L-4	22	18.5	16.7	Y180L-4	22	18.9	15.8	Y180L-4	22
	2.5	17.4	16.7	Y180L-4	22	17.8	17.4	Y180L-4	22	18.1	16.5	Y180L-4	22
	3.0	16.6	20.6	Y200L-4	30	17.0	21.5	Y200L-4	30	17.4	20.4	Y200L-4	30
	3.5	15.9	26.8	Y225S-4	37	16.3	28.0	Y225S-4	37	16.7	26.6	Y225S-4	37
	4.0	15.1	29.1	Y225S-4	37	15.6	30.5	Y225S-4	37	16.0	29.1	Y225S-4	37
	5.0	13.6	32.8	Y225M-4	45	14.1	34.6	Y225M-4	45	14.6	33.1	Y225M-4	45
108-32	1.5	23.0	16.6	Y180L-4	22	23.5	17.3	Y180L-4	22	23.9	16.3	Y180L-4	22
	2.0	22.1	19.6	Y200L-4	30	22.5	20.4	Y200L-4	30	23.0	19.3	Y200L-4	30
	2.5	21.1	20.3	Y200L-4	30	21.6	21.2	Y200L-4	30	22.1	20.0	Y200L-4	30
	3.0	20.1	23.2	Y200L-4	30	20.6	24.3	Y200L-4	30	21.1	23.0	Y200L-4	30
	3.5	19.1	27.7	Y225S-4	37	19.7	29.0	Y225S-4	37	20.2	27.6	Y225S-4	37
	4.0	18.2	32.3	Y225M-4	45	18.8	34.0	Y225M-4	45	19.3	32.4	Y225M-4	45
	5.0	16.2	39.1	Y225M-4	45	16.9	41.4	Y250M-4	55	17.5	39.7	Y250M-4	55
108-44	1.5	31.8	22.9	Y200L-4	30	32.5	23.9	Y200L-4	30	33.2	22.6	Y200L-4	30
	2.0	30.4	27.0	Y225S-4	37	31.1	28.1	225S-4	37	31.8	26.7	Y225S-4	37
	2.5	29.0	27.9	Y225S-4	37	29.7	29.1	Y225S-4	37	30.5	27.7	Y225S-4	37
	3.0	27.5	34.1	Y225M-4	45	28.3	35.7	Y225M-4	45	29.1	34.0	Y225M-4	45
	3.5	26.1	40.6	Y250M-4	55	26.9	42.7	Y250M-4	55	27.8	40.7	Y250M-4	55
	4.0	24.7	47.6	Y250M-4	55	25.6	50.1	Y280S-4	75	26.4	48.0	Y250M-4	55
126-30	1.5	30.3	20.6	Y200L-4	30	30.8	21.0	Y200L-4	30	31.4	21.4	Y200L-4	30
	2.0	29.3	24.5	Y200L-4	30	29.9	25.0	Y225S-4	37	30.4	25.5	Y225S-4	37
	2.5	28.3	27.5	Y225S-4	37	28.9	28.1	Y225S-4	37	29.5	28.7	Y225S-4	37
	3.0	27.3	31.9	Y225S-4	37	27.9	32.6	Y225M-4	45	28.5	33.3	Y225M-4	45
	3.5	26.3	35.8	Y225M-4	45	27.0	36.7	Y225M-4	45	27.6	37.6	Y225M-4	45
	4.0	25.3	42.5	Y250M-4	55	26.0	43.6	Y250M-4	55	26.6	44.7	Y250M-4	55
	5.0	23.3	53.0	Y280S-4	75	24.0	54.6	Y280S-4	75	24.7	56.2	Y280S-4	75
	6.3	20.8	64.8	Y280S-4	75	21.5	67.2	Y280M-4	90	22.3	69.5	Y280M-4	90
126-40	1.5	40.3	27.5	Y225S-4	37	41.1	28.0	Y225S-4	37	41.9	28.5	Y225S-4	37
	2.0	39.0	32.7	Y225M-4	45	39.8	33.3	Y225M-4	45	40.6	34.0	Y225M-4	45
	2.5	37.6	36.6	Y225M-4	45	38.4	37.4	Y225M-4	45	39.3	38.2	Y225M-4	45
	3.0	36.2	42.3	Y250M-4	55	37.1	43.3	Y250M-4	55	37.9	44.3	Y250M-4	55
	3.5	34.8	51.1	Y280S-4	75	35.7	52.4	Y280S-4	75	36.6	53.7	Y280S-4	75
	4.0	33.5	60.8	Y280S-4	75	34.4	62.5	Y280S-4	75	35.3	64.2	Y280S-4	75
	5.0	30.7	76.2	Y280M-4	90	31.7	78.6	Y280M-4	90	32.7	81.0	Y280M-4	90

CLM系列双螺杆泵性能表（1450r/min）

规格	压力 (Mpa)	粘度(mm2/s)											
		10				40				75			
		流量 m^3/h	轴功率 (KW)	电机型号	电机功率 (KW)	流量 m^3/h	轴功率 (KW)	电机型号	电机功率 (KW)	流量 m^3/h	轴功率 (KW)	电机型号	电机功率 (KW)
126-252	1.5	48.3	32.9	Y225M-4	45	49.6	33.8	Y225M-4	45	50.9	34.6	Y225M-4	45
	2.0	46.0	38.6	Y225M-4	45	47.3	39.7	Y250M-4	55	48.7	40.8	Y250M-4	55
	2.5	43.8	42.6	Y250M-4	55	45.1	43.9	Y250M-4	55	46.5	45.2	Y250M-4	55
	3.0	41.5	52.2	Y280S-4	75	42.9	54.0	Y280S-4	75	44.3	55.7	Y280S-4	75
	3.5					40.7	64.7	Y280S-4	75	42.1	66.9	Y280M-4	90
	4.0									39.9	79.1	Y280M-4	90
151-30	1.5	42.1	28.7	Y225S-4	37	42.7	29.1	Y225S-4	37	43.3	29.5	Y225S-4	37
	2.0	40.5	36.8	Y225M-4	45	41.1	37.3	Y225M-4	45	41.6	37.8	Y225M-4	45
	2.5	38.8	40.7	Y250M-4	55	39.4	41.3	Y250M-4	55	40.0	42.0	Y250M-4	55
	3.0	37.2	43.4	Y250M-4	55	37.8	44.1	Y250M-4	55	38.4	44.9	Y250M-4	55
	3.5	35.5	48.4	Y280S-4	75	36.2	49.3	Y280S-4	75	36.8	50.2	Y280S-4	75
	4.0	33.9	56.8	Y280S-4	75	34.5	57.9	Y280S-4	75	35.2	59.0	Y280S-4	75
	5.0					31.3	71.0	Y280M-4	90	32.0	72.6	Y280M-4	90
	6.3									27.8	86.8	Y315S-4	110
151-40	1.5	56.0	38.2	Y225M-4	45	56.8	38.7	Y225M-4	45	57.5	39.2	Y250M-4	55
	2.0	53.8	45.1	Y250M-4	55	54.6	45.8	Y250M-4	55	55.3	46.4	Y250M-4	55
	2.5	51.5	50.1	Y280S-4	75	52.4	51.0	Y280S-4	75	53.1	51.6	Y280S-4	75
	3.0	49.3	57.5	Y280S-4	75	50.1	58.6	Y280S-4	75	50.8	59.4	Y280S-4	75
	3.5	47.0	69.0	Y280M-4	90	47.9	70.3	Y280M-4	90	48.6	71.3	Y280M-4	90
	4.0					45.7	83.0	Y315S-4	110	46.4	84.3	Y315S-4	110
	5.0									42.0	103.9	Y315M-4	132
151-52	1.5	72.3	49.2	Y280S-4	75	73.4	50.0	Y280S-4	75	74.5	50.7	Y280S-4	75
	2.0	68.4	57.3	Y280S-4	75	69.5	58.3	Y280S-4	75	70.6	59.2	Y280S-4	75
	2.5	64.5	62.8	Y280S-4	75	65.6	63.9	Y280S-4	75	66.8	65.0	Y280S-4	75
	3.0	60.6	70.7	Y280M-4	90	61.8	72.1	Y280M-4	90	62.9	73.5	Y280M-4	90
	3.5					57.9	84.9	Y315S-4	110	59.1	86.7	Y315S-4	110
	4.0									55.3	109.5	Y315M-4	132
168-40	1.5	68.9	47.0	Y250M-4	55	70.1	47.7	Y250M-4	55	71.2	48.5	Y280S-4	75
	2.0	66.6	60.5	Y280S-4	75	67.8	61.6	Y280S-4	75	69.0	62.7	Y280S-4	75
	2.5	64.2	62.5	Y280S-4	75	65.5	63.7	Y280S-4	75	66.7	64.9	Y280S-4	75
	3.0	61.9	72.3	Y280M-4	90	63.2	73.8	Y280M-4	90	64.5	75.3	Y280M-4	90
	3.5	59.5	81.1	Y280M-4	90	60.9	83.0	Y315S-4	110	62.2	84.8	Y315S-4	110
	4.0	57.2	95.9	Y315S-4	110	58.6	98.2	Y315S-4	110	60.0	100.6	Y315M-4	132
	5.0					54.0	122.6	Y315M-4	132	55.5	126.0	Y315L1-4	160
168-52	1.5	89.5	61.0	Y280S-4	75	91.0	62.0	Y280S-4	75	92.3	62.9	Y280S-4	75
	2.0	85.8	77.9	Y280M-4	90	87.4	79.3	Y280M-4	90	88.7	80.5	Y280M-4	90
	2.5	82.0	79.8	Y280M-4	90	83.7	81.4	Y280M-4	90	85.0	82.7	Y315S-4	110
	3.0	78.3	91.4	Y315S-4	110	80.0	93.4	Y315S-4	110	81.3	94.9	Y315S-4	110
	3.5	74.5	109.3	Y315M-4	132	76.3	112.0	Y315M-4	132	77.6	113.9	Y315M-4	132
	4.0					72.7	132.0	Y315L1-4	160	74.0	134.3	Y315L1-4	160
	5.0									66.6	165.0	Y355S1-4	185
168-64	1.5	108.7	74.1	Y280M-4	90	110.4	75.2	Y280M-4	90	112.2	76.4	Y280M-4	90
	2.0	103.2	93.7	Y315S-4	110	105.0	95.4	Y315S-4	110	106.8	97.0	Y315S-4	110
	2.5	97.7	95.1	Y315S-4	110	99.6	96.9	Y315S-4	110	101.5	98.7	Y315S-4	110
	3.0	92.2	116.0	Y315M-4	132	94.2	118.4	Y315M-4	132	96.1	120.9	Y315M-4	132
	3.5					88.7	141.1	Y315L1-4	160	90.8	144.3	Y315L1-4	160
	4.0									85.4	169.3	Y355S1-4	185
192-40	1.5	90.3	61.5	Y280S-4	75	91.8	62.6	Y280S-4	75	93.3	63.6	Y280S-4	75
	2.0	87.7	79.6	Y280M-4	90	89.3	81.1	Y280M-4	90	90.9	82.5	Y315S-4	110
	2.5	85.0	82.7	Y315S-4	110	86.7	84.4	Y315S-4	110	88.4	86.1	Y315S-4	110
	3.0	82.4	96.2	Y315S-4	110	84.2	98.3	Y315S-4	110	86.0	100.4	Y315M-4	132
	3.5	79.7	108.6	Y315M-4	132	81.6	111.2	Y315M-4	132	83.5	113.8	Y315M-4	132
	4.0					79.1	143.7	Y315L1-4	160	81.1	147.3	Y315L1-4	160
	5.0									76.2	188.7	Y315L2-4	200

CLM系列双螺杆泵性能表（1450r/min）

规格	压力 (Mpa)	粘度(mm2/s)											
		150				300				750			
		流量 m^3/h	轴功率 (KW)	电机型号	电机功率 (KW)	流量 m^3/h	轴功率 (KW)	电机型号	电机功率 (KW)	流量 m^3/h	轴功率 (KW)	电机型号	电机功率 (KW)
126-252	1.5	52.1	35.5	Y225M-4	45	53.4	36.4	Y225M-4	45	54.7	37.3	Y225M-4	45
	2.0	50.0	41.9	Y250M-4	55	51.3	43.0	Y250M-4	55	52.6	44.1	Y250M-4	55
	2.5	47.8	46.5	Y250M-4	55	49.2	47.8	Y250M-4	75	50.5	49.2	Y250M-4	75
	3.0	45.7	57.4	Y280S-4	75	47.0	59.2	Y280S-4	75	48.4	60.9	Y280S-4	75
	3.5	43.5	69.1	Y280M-4	90	44.9	71.4	Y280M-4	90	46.3	73.6	Y280M-4	90
	4.0	41.3	81.9	Y315S-4	110	42.8	84.8	Y315S-4	110	44.2	87.6	Y315S-4	110
151-30	1.5	43.8	29.8	Y225S-4	37	44.4	30.2	Y225S-4	37	44.9	30.6	Y225M-4	45
	2.0	42.2	38.3	Y225M-4	45	42.8	38.9	Y225M-4	45	43.4	39.4	Y250M-4	55
	2.5	40.6	42.6	Y250M-4	55	41.2	43.2	Y250M-4	55	41.8	43.8	Y250M-4	55
	3.0	39.0	45.6	Y250M-4	55	39.7	46.3	Y250M-4	55	40.3	47.0	Y250M-4	55
	3.5	37.5	51.0	Y280S-4	75	38.1	51.9	Y280S-4	75	38.7	52.8	Y280S-4	75
	4.0	35.9	60.1	Y280S-4	75	36.5	61.2	Y280S-4	75	37.2	62.3	Y280S-4	75
	5.0	32.7	74.2	Y280M-4	90	33.4	75.8	Y280M-4	90	34.1	77.4	Y280M-4	90
	6.3	28.5	89.1	Y315S-4	110	29.3	91.4	Y315S-4	110	30.1	93.8	Y315S-4	110
151-40	1.5	58.4	39.8	Y250M-4	55	59.2	40.3	Y250M-4	55	59.9	40.8	Y250M-4	55
	2.0	56.2	47.1	Y250M-4	55	57.0	47.8	Y250M-4	55	57.8	48.5	Y280S-4	75
	2.5	54.0	52.6	Y280S-4	75	54.9	53.4	Y280S-4	75	55.7	54.2	Y280S-4	75
	3.0	51.9	60.6	Y280S-4	75	52.7	61.6	Y280S-4	75	53.6	62.6	Y280S-4	75
	3.5	49.7	72.9	Y280M-4	90	50.6	74.2	Y280M-4	90	51.5	75.5	Y280M-4	90
	4.0	47.5	86.4	Y315S-4	110	48.5	88.0	Y315S-4	110	49.4	89.7	Y315S-4	110
	5.0	43.2	107.0	Y315M-4	132	44.2	109.4	Y315M-4	132	45.2	111.8	Y315M-4	132
151-52	1.5	75.6	51.5	Y280S-4	75	76.6	52.2	Y280S-4	75	77.7	53.0	Y280S-4	75
	2.0	71.7	60.1	Y280S-4	75	72.9	61.1	Y280S-4	75	74.0	62.0	Y280S-4	75
	2.5	67.9	66.1	Y280M-4	90	69.1	67.2	Y280M-4	90	70.2	68.3	Y280M-4	90
	3.0	64.1	74.9	Y280M-4	90	65.3	76.3	Y280M-4	90	66.5	77.6	Y280M-4	90
	3.5	60.3	88.5	Y315S-4	110	61.5	90.3	Y315S-4	110	62.7	92.0	Y315S-4	110
	4.0	56.5	112.0	Y315M-4	132	57.7	114.4	Y315M-4	132	59.0	116.9	Y315M-4	132
168-40	1.5	72.4	49.3	Y280S-4	75	73.5	50.1	Y280S-4	75	74.7	50.9	Y280S-4	75
	2.0	70.2	63.8	Y280S-4	75	71.4	64.8	Y280S-4	75	72.6	65.9	Y280M-4	90
	2.5	68.0	66.2	Y280M-4	90	69.2	67.4	Y280M-4	90	70.5	68.6	Y280M-4	90
	3.0	65.8	76.8	Y280M-4	90	67.1	78.3	Y280M-4	90	68.4	79.9	Y280M-4	90
	3.5	63.6	86.6	Y315S-4	110	64.9	88.5	Y315S-4	110	66.3	90.3	Y315S-4	110
	4.0	61.4	102.9	Y315M-4	132	62.8	105.3	Y315M-4	132	64.2	107.6	Y315M-4	132
	5.0	57.0	129.4	Y315L1-4	160	58.5	132.8	Y315L1-4	160	60.0	136.2	Y315L1-4	160
168-52	1.5	94.1	64.1	Y280S-4	75	95.6	65.1	Y280S-4	75	97.1	66.2	Y280M-4	90
	2.0	90.6	82.2	Y315S-4	110	92.2	83.7	Y315S-4	110	93.8	85.2	Y315S-4	110
	2.5	87.0	84.7	Y315S-4	110	88.7	86.3	Y315S-4	110	90.4	88.0	Y315S-4	110
	3.0	83.5	97.5	Y315S-4	110	85.3	99.6	Y315S-4	110	87.0	101.6	Y315M-4	132
	3.5	80.0	117.3	Y315M-4	132	81.8	120.0	Y315M-4	132	83.6	122.7	Y315M-4	132
	4.0	76.5	138.9	Y315L1-4	160	78.4	142.3	Y315L1-4	160	80.3	145.8	Y315L1-4	160
	5.0	69.4	171.9	Y355S1-4	185	71.5	177.0	Y315L2-4	200	73.5	182.1	Y315L2-4	200
168-64	1.5	113.9	77.6	Y280M-4	90	115.6	78.8	Y280M-4	90	117.3	79.9	Y280M-4	90
	2.0	108.6	98.7	Y315S-4	110	110.4	100.3	Y315M-4	132	112.2	101.9	Y315M-4	132
	2.5	103.3	100.6	Y315M-4	132	105.2	102.4	Y315M-4	132	107.1	104.2	Y315M-4	132
	3.0	98.1	123.3	Y315M-4	132	100.0	125.8	Y315L1-4	160	102.0	128.2	Y315L1-4	160
	3.5	92.8	147.5	Y315L1-4	160	94.8	150.7	Y315L1-4	160	96.8	153.9	Y355S1-4	185
	4.0	87.5	173.4	Y355S1-4	185	89.6	177.6	Y315L2-4	200	91.7	181.8	Y315L2-4	200
192-40	1.5	94.8	64.6	Y280S-4	75	96.3	65.6	Y280M-4	90	97.8	66.6	Y280M-4	90
	2.0	92.5	84.0	Y315S-4	110	94.1	85.4	Y315S-4	110	95.7	86.9	Y315S-4	110
	2.5	90.1	87.7	Y315S-4	110	91.8	89.4	Y315S-4	110	93.5	91.0	Y315S-4	110
	3.0	87.8	102.5	Y315M-4	132	89.6	104.6	Y315M-4	132	91.4	106.7	Y315M-4	132
	3.5	85.4	116.4	Y315M-4	132	87.3	119.0	Y315M-4	132	89.2	121.6	Y315M-4	132
	4.0	83.1	150.9	Y315L1-4	160	85.1	154.6	Y355S1-4	185	87.1	158.2	Y355S1-4	185
	5.0	78.4	194.2	Y355M1-4	220	80.6	199.6	Y355M1-4	220	82.8	205.1	Y355M1-4	220

CLM系列双螺杆泵性能表（1450r/min）

规格	压力 (Mpa)	粘度(mm2/s)											
		10				40				75			
		流量 m^3/h	轴功率 (KW)	电机型号	电机功率 (KW)	流量 m^3/h	轴功率 (KW)	电机型号	电机功率 (KW)	流量 m^3/h	轴功率 (KW)	电机型号	电机功率 (KW)
192-52	1.5	117.6	80.1	Y280M-4	90	119.4	81.3	Y280M-4	90	120.9	82.4	Y315S-4	110
	2.0	113.8	103.4	Y315M-4	132	115.7	105.1	Y315M-4	132	117.2	106.4	Y315M-4	132
	2.5	110.0	107.1	Y315M-4	132	112.0	109.0	Y315M-4	132	113.5	110.4	Y315M-4	132
	3.0	106.2	124.1	Y315M-4	132	108.3	126.4	Y315L1-4	160	109.8	128.2	Y315L1-4	160
	3.5	102.4	150.3	Y315L1-4	160	104.6	153.4	Y355S1-4	185	106.1	155.6	Y355S1-4	185
	4.0					100.9	183.2	Y315L2-4	200	102.4	185.9	Y315L2-4	200
	5.0									94.9	235.2	Y355M2-4	250
192-64	1.5	140.8	95.9	Y315S-4	110	143.5	97.8	Y315S-4	110	146.3	99.6	Y315S-4	110
	2.0	134.8	122.5	Y315M-4	132	137.6	125.0	Y315M-4	132	140.4	127.5	Y315L1-4	160
	2.5	128.8	125.4	Y315M-4	132	131.7	128.2	Y315L1-4	160	134.6	131.0	Y315L1-4	160
	3.0	122.8	154.5	Y355S1-4	185	125.8	158.2	Y355S1-4	185	128.7	161.9	Y355S1-4	185
	3.5					119.8	190.5	Y315L2-4	220	122.9	195.3	Y315L2-4	220
	4.0									117.0	231.9	Y355M2-4	250
222-52	1.5	159.0	108.3	Y315M-4	132	160.8	109.5	Y315M-4	132	162.6	110.8	Y315M-4	132
	2.0	152.5	138.5	Y315L1-4	160	154.4	140.2	Y315L1-4	160	156.3	141.9	Y315L1-4	160
	2.5	146.0	142.1	Y315L1-4	160	148.0	144.0	Y315L1-4	160	150.0	146.0	Y315L1-4	160
	3.0	139.5	175.4	Y355S1-4	185	141.6	178.1	Y315L2-4	200	143.7	180.7	Y315L2-4	200
	3.5					135.2	214.9	Y355M2-4	250	137.4	218.4	Y355M2-4	250
	4.0									131.1	238.1	Y355L1-4	280
222-64	1.5	194.0	132.2	Y315L1-4	160	196.1	133.6	132.2	160	197.9	134.8	132.2	160
	2.0	186.5	169.4	Y355S1-4	185	188.7	171.4	169.4	185	190.5	173.0	169.4	185
	2.5	179.0	174.2	Y355S1-4	185	181.3	176.4	Y315L2-4	200	183.1	178.1	Y315L2-4	200
	3.0					173.8	236.8	Y355M2-4	250	175.6	239.3	Y355L1-4	280
	3.5									168.2	267.4	Y355L2-4	315
222-80	1.5	241.8	164.7	Y355S1-4	185	244.6	166.6	Y355S1-4	185	247.5	168.6	Y355S1-4	185
	2.0	227.8	191.0	Y315L2-4	220	230.6	193.4	Y315L2-4	220	233.5	195.7	Y315L2-4	220
	2.5	213.8	242.8	Y355L1-4	280	216.6	246.0	Y355L1-4	280	219.5	249.2	Y355L1-4	280
	3.0									205.5	280.0	Y355L2-4	315
240-52	1.5	181.6	123.7	Y315M-4	132	184.2	125.5	Y315M-4	132	186.8	127.3	Y315M-4	132
	2.0	175.6	147.3	Y315L1-4	160	178.4	149.6	Y315L1-4	160	181.2	152.0	Y315L1-4	160
	2.5	169.6	165.1	Y355S1-4	185	172.6	168.0	Y355S1-4	185	175.6	170.9	Y355S1-4	185
	3.0	163.6	191.1	Y315L2-4	220	166.8	194.8	Y315L2-4	220	170.0	198.6	Y315L2-4	220
	3.5					161.0	236.3	Y355M2-4	250	164.4	241.3	Y355L1-4	280
	4.0									158.8	288.5	Y355L2-4	315
240-64	1.5	220.2	150.0	Y315L1-4	160	223.6	152.3	Y315L1-4	160	226.1	154.0	Y315L1-4	160
	2.0	211.7	177.5	Y315L2-4	200	215.4	180.6	Y315L2-4	200	217.9	182.7	Y315L2-4	200
	2.5	203.2	197.7	Y315L2-4	220	207.2	201.6	Y315L2-4	220	209.7	204.1	Y315L2-4	220
	3.0					199.0	250.3	Y355L1-4	280	201.5	253.4	Y355L1-4	280
	3.5									193.3	307.2	Y355L2-4	355
240-80	1.5	275.1	187.4	Y315L2-4	200	279.3	190.2	Y315L2-4	200	283.5	193.1	Y315L2-4	220
	2.0	261.8	203.8	Y315L2-4	220	266.4	207.4	Y315L2-4	220	271.0	211.0	Y355M2-4	250
	2.5	248.6	260.5	Y355L1-4	280	253.6	265.7	Y355L1-4	280	258.6	271.0	Y355L2-4	315
	3.0									246.1	335.3	Y355L2-4	355

CLM系列双螺杆泵性能表（1450r/min）

规格	压力 (Mpa)	粘度(mm2/s)											
		150				300				750			
		流量 m^3/h	轴功率 (KW)	电机型号	电机功率 (KW)	流量 m^3/h	轴功率 (KW)	电机型号	电机功率 (KW)	流量 m^3/h	轴功率 (KW)	电机型号	电机功率 (KW)
192-52	1.5	122.9	83.8	Y315S-4	110	124.7	85.0	Y315S-4	110	126.5	86.2	Y315S-4	110
	2.0	119.4	108.5	Y315M-4	132	121.3	110.2	Y315M-4	132	123.1	111.8	Y315M-4	132
	2.5	115.9	112.8	Y315M-4	132	117.8	114.7	Y315M-4	132	119.8	116.6	Y315M-4	132
	3.0	112.4	131.2	Y315L1-4	160	114.4	133.6	Y315L1-4	160	116.4	136.0	Y315L1-4	160
	3.5	108.8	159.7	Y355S1-4	185	111.0	162.8	Y355S1-4	185	113.1	165.9	Y355S1-4	185
	4.0	105.3	191.3	Y315L2-4	220	107.5	195.3	Y315L2-4	220	109.7	199.3	Y315L2-4	220
	5.0	98.2	243.3	Y355L1-4	280	100.6	249.3	Y355L1-4	280	103.0	255.2	Y355L1-4	280
192-64	1.5	149.0	101.5	Y315M-4	132	151.7	103.4	Y315M-4	132	154.4	105.2	Y315M-4	132
	2.0	143.2	130.1	Y315L1-4	160	146.0	132.6	Y315L1-4	160	148.8	135.2	Y315L1-4	160
	2.5	137.4	133.8	Y315L1-4	160	140.3	136.6	Y315L1-4	160	143.2	139.4	Y315L1-4	160
	3.0	131.7	165.6	Y355S1-4	185	134.6	169.3	Y355S1-4	185	137.6	173.0	Y355S1-4	185
	3.5	125.9	200.1	Y315L2-4	220	128.9	204.9	Y315L2-4	220	131.9	209.7	Y355M2-4	250
	4.0	120.1	238.0	Y355M2-4	250	123.2	244.2	Y355L1-4	280	126.3	250.3	Y355L1-4	280
222-52	1.5	164.4	112.0	Y315M-4	132	166.2	113.2	Y315M-4	132	168.0	114.4	Y315M-4	132
	2.0	158.2	143.7	Y315L1-4	160	160.1	145.4	Y315L1-4	160	162.0	147.1	Y315L1-4	160
	2.5	152.0	147.9	Y315L1-4	160	154.0	149.9	Y315L1-4	160	156.0	151.8	Y315L1-4	160
	3.0	145.8	183.3	Y315L2-4	200	147.9	186.0	Y315L2-4	200	150.0	188.6	Y315L2-4	200
	3.5	139.6	221.9	Y355M2-4	250	141.8	225.4	Y355M2-4	250	144.0	228.9	Y355M2-4	250
	4.0	133.4	242.3	Y355L1-4	280	135.7	246.5	Y355L1-4	280	138.0	250.7	Y355L1-4	280
222-64	1.5	200.2	136.4	Y315L1-4	160	202.3	137.8	Y315L1-4	160	204.4	139.2	Y315L1-4	160
	2.0	193.0	175.3	Y355S1-4	185	195.1	177.2	Y315L2-4	200	197.3	179.2	Y315L2-4	200
	2.5	185.8	180.8	Y315L2-4	200	188.0	183.0	Y315L2-4	200	190.3	185.1	Y315L2-4	200
	3.0	178.5	243.2	Y355L1-4	280	180.9	246.4	Y355L1-4	280	183.2	249.6	Y355L1-4	280
	3.5	171.3	272.3	Y355L2-4	315	173.7	276.1	Y355L2-4	315	176.2	280.0	Y355L2-4	315
222-80	1.5	250.3	170.5	Y355S1-4	185	253.1	172.4	Y355S1-4	185	255.9	174.3	Y355S1-4	185
	2.0	236.3	198.1	Y315L2-4	220	239.1	200.5	Y315L2-4	220	241.9	202.8	Y315L2-4	220
	2.5	222.3	252.4	Y355L1-4	280	225.1	255.6	Y355L1-4	280	227.9	258.8	Y355L1-4	280
	3.0	208.3	283.8	Y355L2-4	315	211.1	287.7	Y355L2-4	315	214.0	291.5	Y355L2-4	315
240-52	1.5	189.4	129.0	Y315L1-4	160	192.0	130.8	Y315L1-4	160	194.6	132.6	Y315L1-4	160
	2.0	184.0	154.3	Y355S1-4	185	186.8	156.6	Y355S1-4	185	189.6	159.0	Y355S1-4	185
	2.5	178.6	173.8	Y355S1-4	185	181.6	176.8	Y315L2-4	200	184.6	179.7	Y315L2-4	200
	3.0	173.2	202.3	Y315L2-4	220	176.4	206.0	Y315L2-4	220	179.6	209.8	Y355M2-4	250
	3.5	167.8	246.3	Y355L1-4	280	171.2	251.2	Y355L1-4	280	174.6	256.2	Y355L1-4	280
	4.0	162.4	295.1	Y355L2-4	315	166.0	301.6	Y355L2-4	355	169.6	308.2	Y355L2-4	355
240-64	1.5	230.4	156.9	Y355S1-4	185	233.8	159.3	Y355S1-4	185	237.2	161.6	Y355S1-4	185
	2.0	222.8	186.8	Y315L2-4	200	226.5	189.9	Y315L2-4	200	230.2	193.0	Y315L2-4	220
	2.5	215.2	209.4	Y315L2-4	220	219.2	213.3	Y355M2-4	250	223.2	217.2	Y355M2-4	250
	3.0	207.6	261.1	Y355L1-4	280	211.9	266.5	Y355L1-4	280	216.2	271.9	Y355L2-4	315
	3.5	200.0	317.9	Y355L2-4	355	204.6	325.2	Y355L2-4	355	209.2	332.5	Y355L2-4	355
240-80	1.5	287.7	196.0	Y315L2-4	220	291.9	198.8	Y315L2-4	220	296.1	201.7	Y315L2-4	220
	2.0	275.6	214.6	Y355M2-4	250	280.2	218.1	Y355M2-4	250	284.8	221.7	Y355M2-4	250
	2.5	263.6	276.2	Y355L2-4	315	268.6	281.4	Y355L2-4	315	273.6	286.7	Y355L2-4	315
	3.0	251.5	342.7	Y450S3-4	400	256.9	350.0	Y450S3-4	400	262.3	357.4	Y450S3-4	400

克尼罗瓦泵类别
Conilowa Pump Category

Conilowa 克尼罗瓦	单螺杆泵	双螺杆泵	三螺杆泵	转子泵
产品类别		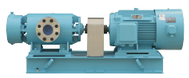	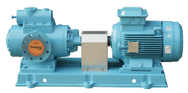	
产品系列	CLGA/CLL CLD/CLP	CL2G/CL2GRN/ CL2GS/CL2Gap	CLSNH/CLSM CLSNJ/CL3G	CLB/CLPL CLZ/CLJ
可输送介质粘度	1~1000000Cst	0.5~1000000Cst	2~1500Cst	0~1000000Cst
流量范围	0.2-400m^3/h	0.5-2000m^3/h	0.5-300m^3/h	0.2-3000m^3/h
最高压力	4.8Mpa	6.3Mpa	16.0Mpa	3.0Mpa
最高介质温度	150°C	350°C	200°C	240°C
可泵送流体	工业生活污水、纸浆、酸碱溶液、水煤浆、干污泥、果酱、牙膏、医用牙膏……	原油、燃料油、沥青、高粘聚合物、焦油、水煤浆、润滑油、糖浆、动植物油……	轻柴油、重燃油、原油、润滑油、液压油、无水乙醇、齿轮油、冷却液……	酸、碱、盐、乳胶液、树脂颜料、油墨、油漆、甘油、石蜡、化妆品……
主要应用领域	环境、造纸、食用医药、石化工业、建筑工业……	石油、化工、建材、发电、造船、食品……	冶金、电力、石化、造船、建材、液压、机床、公路……	环境保护、化工、车载、采矿、农业日用、消防、化纤涂料……

全球化服务体系
Global Service System

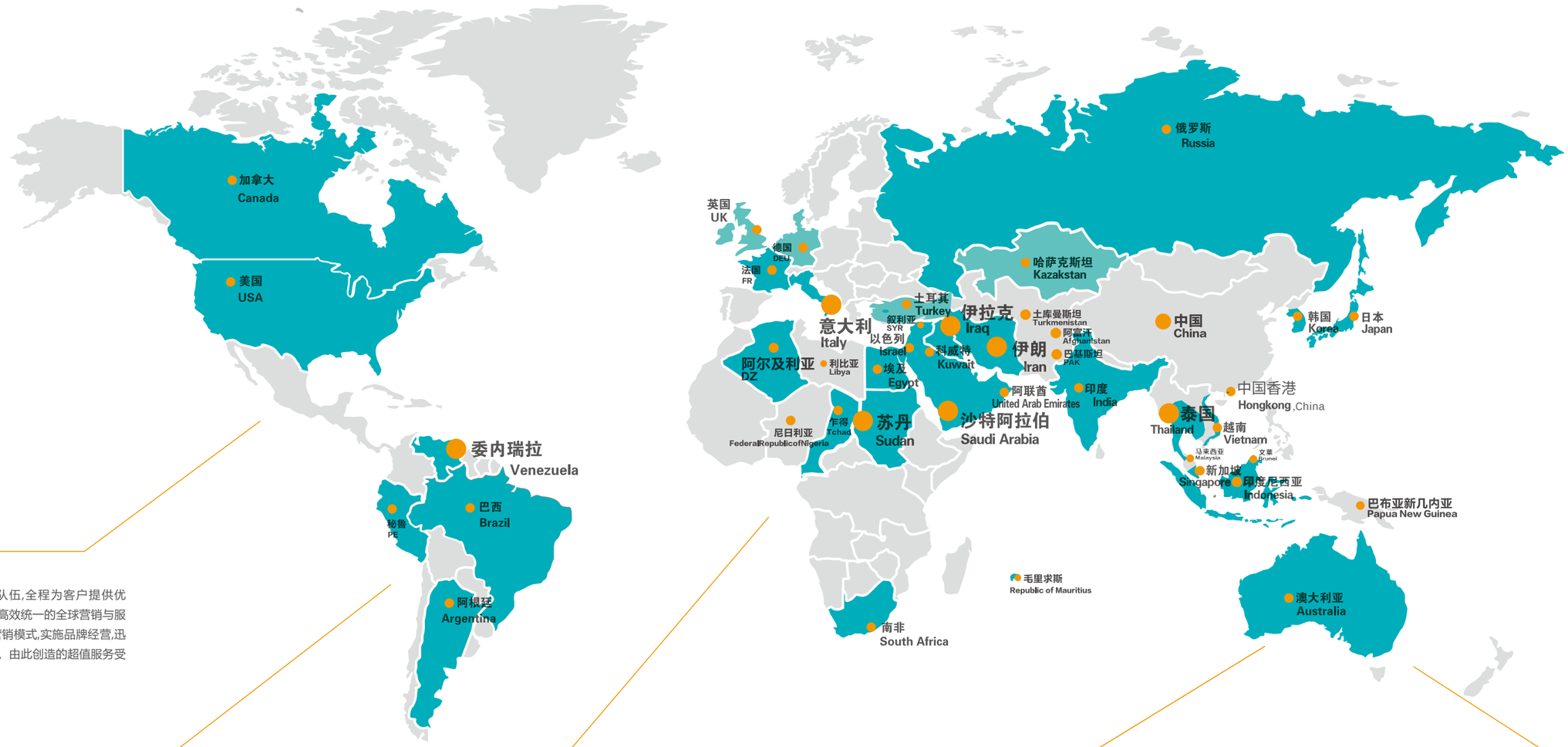

营销网络
Marketing Network

公司拥有专业的工程服务队伍,全程为客户提供优质、快捷的服务。我们积极进行高效统一的全球营销与服务网络的构建,倡导全球地方化营销模式,实施品牌经营,迅速地满足多层次领域用户的要求。由此创造的超值服务受到广大用户的赞誉。

以客户为中心
Customer-centered

真诚的售前售后服务,建立了分布全球的技术服务网络。

一体化服务
Integrated Services

- 振动分析
- 介质评定
- 现场调试
- 系统测试
- 服务维修合同
- 全球化服务
- 运行条件变化诊断
- 现运行泵及系统的延伸及修改

可延伸性系统方案
Extensibility System Scheme

- 泵仪表
- 变频器调节流量
- 导向系统操作界面
- 电子控制在线与离线条件下监测系统

特殊要求的咨询与工程
Consultation and Engineering for Special Requirements

Conilowa在全世界的应用技术非常广泛,受益于这些经验。我们将自己视为一个为液体输送、计量和混合应用提供方案与系统的供应商,我们可以提供个性化定制方案,从最小的独立单元到最大的联机安装,同时为复杂工艺提供工艺工程咨询,能满足特殊工艺需要。

- 流体评估
- 独立设计构想
- 安装核算
- 调试与服务
- 研讨会和现场培训